Bảng dữ liệu sản phẩm

1129 Series — BÁNH XE Y TẾ

Đường kính bánh xe PPR(Ngọc trai màu xám đậm) cổ điển × chiều rộng bánh xe 125 x 31mm

EAN

YJ-X11290500268043

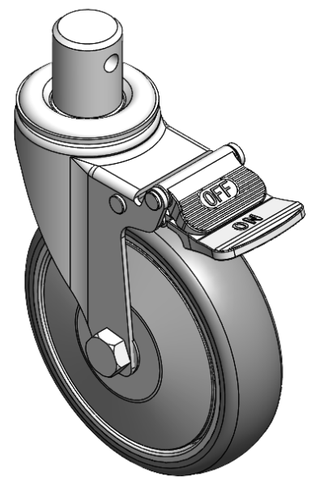

Hình ảnh có thể khác với sản phẩm gốc

Bánh xe có hệ thống phanh và khóa kép. Chèn chân máy dập đinh tán-Ø28x31L
Bề mặt mạ kẽm, lắp đặt cắm, ren M8
Lõi bánh xe bằng polypropylene chống va đập, mặt bánh xe bằng chất đàn hồi nhiệt dẻo (TPR)
Xám đậm, vòng bi bánh xe – bi chính xác.

Mặt bánh xe: Cao su nhiệt dẻo đàn hồi (TPR)

Lõi bánh xe: Được làm bằng polypropylen chống va đập chất lượng cao

Mô tả sản phẩm chỉ mang tính chất tham khảo. Sản phẩm thực tế sẽ được ưu tiên.

Quy cách chi tiết sản phẩm

◉ đơn vị mét ○ đế quốc

Đường kính bánh xe	150mm
Chiều rộng bánh xe	40mm
vòng bi bánh xe	Bánh xe trang bị vòng bi bi
đường kính cọc	28mm
chiều dài cọc	31mm
Độ lệch tâm	37.5mm
Sự can thiệp quay	210mm
Tổng chiều cao	160.3mm
Bán kính xoay	105mm
Độ cứng	82±5° Shore A
Tải trọng (động)	110kgs
Tải trọng (tĩnh)	165kgs
Nhiệt độ	-20°C to +60°C
Càng bánh xe	Khóa đôi
Thép không gỉ	N/A
Dẫn điện	N/A
Chống tĩnh điện	N/A
Trọng lượng bánh xe đẩy	0.88kgs
Tiêu chuẩn kiểm nghiệm	ISO22883

Tổng quan ưu điểm

Độ di chuyển mượt mà	● ● ● ● ○
Chế độ im lặng	● ● ● ● ○
Bảo vệ mặt sàn	● ● ● ● ●

Bản vẽ 2D kích thước bánh xe đẩy

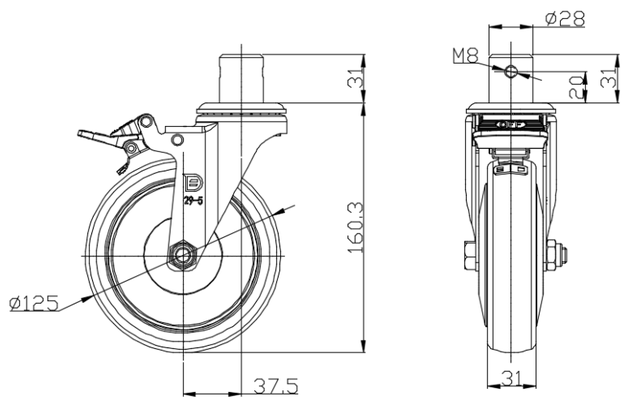

Bản vẽ 2D kích thước trục trơn

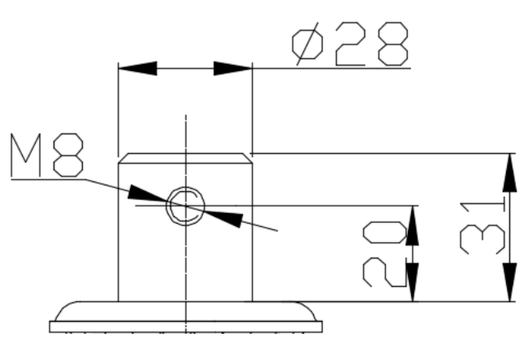

* Nếu có bất kỳ sai lệch nào giữa thông số hệ mét và thông số hệ inch, vui lòng tham khảo thông số hệ mét

© Bản quyền thuộc về 2025 DershengInternational www.dersheng.com