Bảng dữ liệu sản phẩm

1127 H-3 Series

Bánh PPP (Trắng Đen) Đường kính bánh × Chiều rộng bánh 40×20mm

EAN

YJ-W11270150294014

Bánh xe có phanh kép và hệ thống khóa. Đế bánh xe với chân đế được tán đinh và đục lỗ cao cấp.
Hoàn thiện mạ kẽm, lắp đế bánh xe.
Lõi bánh xe và gai bánh xe bằng polypropylen.
Trắng và đen. Vòng bi bánh xe với vòng bi bi chính xác.

Mặt bánh xe: PP polypropylene

Lõi bánh xe: PP polypropylene

Mô tả sản phẩm chỉ mang tính chất tham khảo. Sản phẩm thực tế sẽ được ưu tiên.

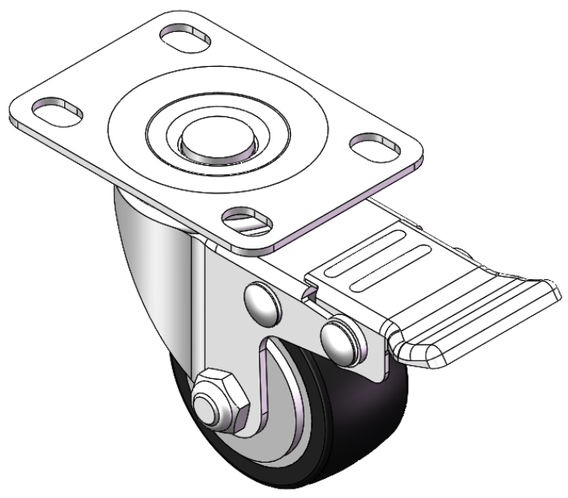

Hình ảnh có thể khác với sản phẩm gốc

Quy cách chi tiết sản phẩm

◉ đơn vị mét ○ đế quốc

Đường kính bánh xe	40mm
Chiều rộng bánh xe	20mm
vòng bi bánh xe	Bánh xe trang bị vòng bi bi
Quy cách tấm lắp	60 x 43mm
khoảng cách các lỗ trên tấm nền	44.5 x 30mm
Khoảng cách các lỗ lắp	9.3 x 6.4mm
Độ lệch tâm	16.5mm
Sự can thiệp quay	132.2mm
Tổng chiều cao	59mm
Bán kính xoay	66.1mm
Độ cứng	65±5° Shore D
Tải trọng (động)	40kgs
Tải trọng (tĩnh)	60kgs
Nhiệt độ	-10°C to +60°C
Càng bánh xe	Khóa đôi
Thép không gỉ	N/A
Dẫn điện	N/A
Chống tĩnh điện	N/A
Trọng lượng bánh xe đẩy	0.18kgs
Tiêu chuẩn kiểm nghiệm	ISO22883

Tổng quan ưu điểm

Độ di chuyển mượt mà	● ● ● ● ●
Chế độ im lặng	● ● ● ○ ○
Bảo vệ mặt sàn	● ● ● ○ ○

Bản vẽ 2D kích thước bánh xe đẩy

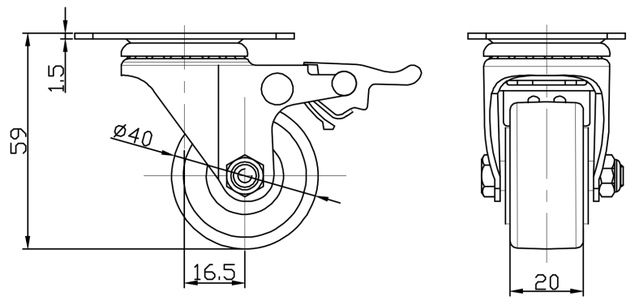

Bản vẽ 2D kích thước tấm lắp

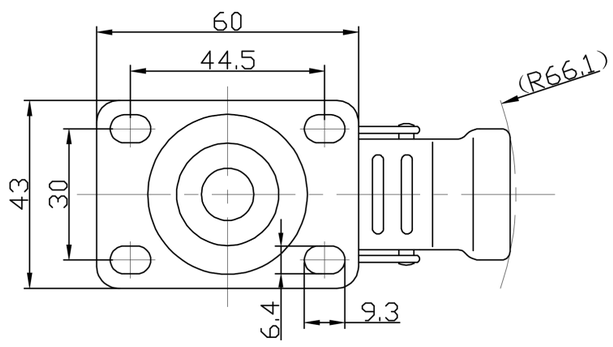

* Nếu có bất kỳ sai lệch nào giữa thông số hệ mét và thông số hệ inch, vui lòng tham khảo thông số hệ mét

© Bản quyền thuộc về 2025 DershengInternational www.dersheng.com