NBR系列

轮径 × 轮宽 300 x 76mm

EAN

YJ-12040412306301



图片可能与原始产品有所落差

由高品质的弹力橡胶制成
具有极佳的操作舒适性，优秀的地板保护作用及避震功能
具有优秀的抗化学、溶剂及侵蚀的特性
适用于工业用轮及重型轮
橡胶 黑色 轮面弧形

内仁：铸铁芯
外包：橡胶
轴承：—

产品说明仅供参考一切以实体产品为主

产品详细规格

◉ 公制 ○ 英制

轮径(D)	300mm
轮宽(T2)	76mm
轮子轴承	无轴承
轴承孔孔径(d)(含轴承/中管)	—
轴承孔孔径(S)(未含轴承/中管)	62mm
轴承孔深度(t)	24.5mm
轴心中宽(T1)	74mm
硬度	85±5° Shore A
荷重(动态)	550kgs
荷重(静态)	825kgs
温度	-20°C to +80°C
导电	否
抗静电	否
脚轮重量	9.68kgs
测试标准	ISO22883

优势简览

滚动顺畅	● ● ● ○ ○
静音表现	● ● ● ● ○
保护地板	● ● ● ● ○

单轮外观尺寸2D图档

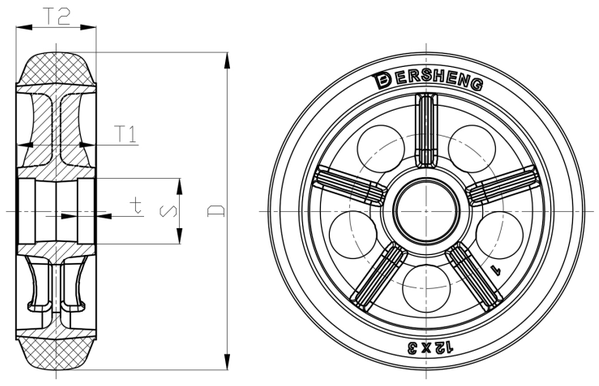

* 对公制和英制规格之间有任何偏差疑虑，请以公制规格为主。

© 版权所有 2026 得胜上好轮 www.dersheng.com