產品數據表

NBR系列

輪徑 × 輪寬 250 x 50mm

EAN

YJ-12040410206271



圖片可能與原始產品有所落差

由高品质的弹力橡胶制成
具有好的操作舒适性，好的地板保护作用及避震功能
具有优秀的抗化学、溶剂及侵蚀的特性
适用于工業用轮及重型轮
橡胶 黑色 轮面弧形

內仁：铸铁芯
外包：橡胶
轴承：滚珠轴承

產品說明僅供參考一切以實體產品為主

產品詳細規格

◉ 公制 ○ 英制

輪徑(D)	250mm
輪寬(T2)	50mm
輪子軸承	滾珠軸承
軸承孔孔徑(d)(含軸承/中管)	25mm
軸承孔孔徑(S)(未含軸承/中管)	—
軸承孔深度(t)	—
軸心中寬(T1)	50mm
輪面硬度	85±5° Shore A
荷重(動態)	400kgs
荷重(靜態)	600kgs
溫度	-20°C to +80°C
導電	否
抗靜電	否
輪子重量	4.50kgs
測試標準	ISO22883

優勢簡覽

滾動順暢	● ● ● ○ ○
靜音表現	● ● ● ● ○
保護地板	● ● ● ● ○

單輪外觀尺寸2D圖檔

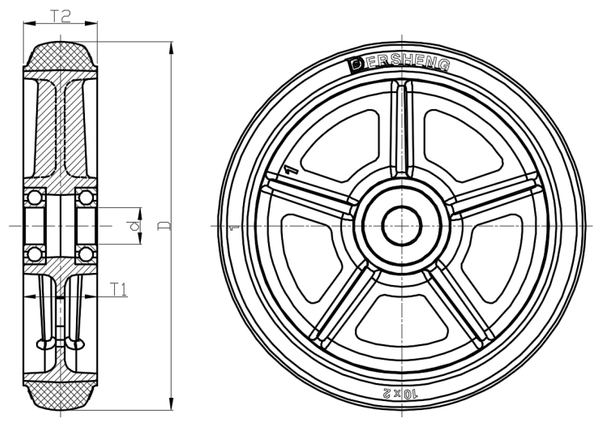

* 對公制和英制規格之間有任何偏差疑慮，請以公制規格為主。

© 版權所有 2026 得胜上好輪 www.dersheng.com