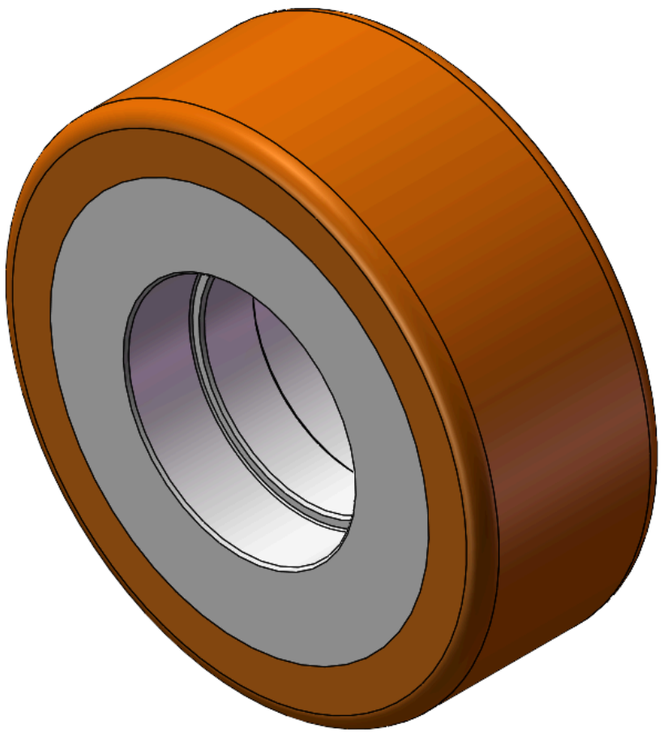

Hình ảnh có thể khác với sản phẩm gốc


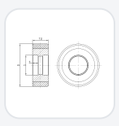

Series AHPU

Đường kính bánh xe × chiều rộng bánh xe 90 x 34mm

YJ-12039163130104 Sao chép mã

Đường kính bánh xe(D)	Tải trọng (động)	vòng bi bánh xe
90mm	100kgs	Không có vòng bi

- Đặc tính cơ học và khả năng chống mài mòn tuyệt vời
- Khả năng chống hóa chất và ăn mòn tuyệt vời
- Thích hợp sử dụng trong xe nâng, xe xếp hàng điện, xe tự hành AGV và máy chà sàn
- HPU Cam
- Lõi bên trong: Lõi nhôm
- Vòng bi: —

Mô tả sản phẩm chỉ mang tính chất tham khảo. Sản phẩm thực tế sẽ được ưu tiên.

Tải xuống | Yêu cầu bản vẽ 3D

Bản vẽ 3D chỉ dành cho thành viên, vui lòng đăng nhập để tải.

Bảng dữ liệu sản phẩm

Đường kính bánh xe(D)	**90mm**	Chiều rộng bánh xe(T2)	**34mm**
vòng bi bánh xe	**Không có vòng bi**	Đường kính lỗ ổ bi (d)	—
Đường kính lỗ ổ bi (S)	**42mm**	Chiều sâu lỗ ổ bi(t)	**12mm**
Chiều rộng lõi trục(T1)	**41.5mm**	Độ cứng	**92±5° Shore A**
Tải trọng (động)	**100kgs**	Tải trọng (tĩnh)	**150kgs**
Nhiệt độ	**-20°C to +70°C**	Dẫn điện	**N/A**
Chống tĩnh điện	**N/A**	Trọng lượng bánh xe đẩy	**0.34kgs**
Tiêu chuẩn kiểm nghiệm	**ISO22883**		

* Nếu có bất kỳ sai lệch nào giữa thông số hệ mét và thông số hệ inch, vui lòng tham khảo thông số hệ mét

Chỉ số hiệu năng

Độ di chuyển mượt mà
Tối đa 5 điểm Điểm: 5

Độ êm khi vận hành
Tối đa 5 điểm Điểm: 4

Bảo vệ mặt sàn
Tối đa 5 điểm Điểm: 5

Tệp tải xuống

PDF **TW-012.pdf**
Tải xuống

3D **12039163130104.rar**
Bản vẽ 3D chỉ dành cho thành viên, vui lòng đăng nhập để tải.

© 2026 DERSHENG CO., LTD. Bảo lưu mọi quyền.