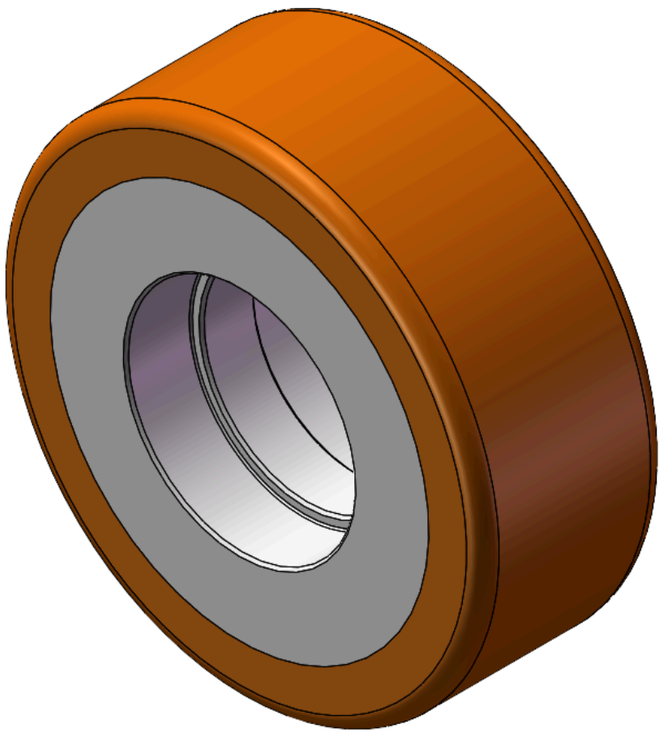

图片可能与原始产品有所落差。


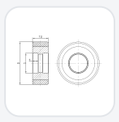

AHPU系列

轮径 × 轮宽 90 x 34mm

YJ-12039163130104 复制型号

轮径(D)	荷重(动态)	轮子轴承
90mm	100kgs	无轴承

- 具有优异的机械性能及耐磨性
- 具有优异的抗化学、侵蚀的特性
- 适用于叉车、电动堆高机、AGV自动工业及洗地車行业上
- HPU 橘黄色
- 內仁：铝芯
- 外包：高品质聚氨酯
- 轴承：—

产品说明仅供参考，一切以实体产品为主。

目录下载　索取3D图档

3D 图档为会员限定，登入后即可下载。

产品数据表

轮径(D)	90mm	轮宽(T2)	34mm
轮子轴承	无轴承	轴承孔孔径(d)(含轴承/中管)	—
轴承孔孔径(S)(未含轴承/中管)	42mm	轴承孔深度(t)	12mm
轴心中宽(T1)	41.5mm	硬度	92±5° Shore A
荷重(动态)	100kgs	荷重(静态)	150kgs
温度	-20°C to +70°C	导电	否
抗静电	否	脚轮重量	0.34kgs
测试标准	ISO22883		

* 对公制和英制规格之间有任何偏差疑虑，请以公制规格为主。

性能指标

滚动顺畅
满分5分　得分：5分

静音表现
满分5分　得分：4分

保护地板
满分5分　得分：5分

档案下载

PDF **TW-012.pdf**
目录下载

3D **12039163130104.rar**
3D 图档为会员限定，登入后即可下载。

© 2026 得胜股份有限公司 版权所有