HPU系列

轮径 × 轮宽 200 x 49mm

EAN

YJ-12037708200104

具有优异的机械性能及耐磨性
具有优异的抗化学、侵蚀的特性
适用于叉车、电动堆高机、AGV自动工业及洗地車行业上
HPU，深灰色，表面机加工乱码纹A
增加对地面抓地力，可有效提高防滑能力

內仁：铁芯
外包：高品质聚氨酯

产品说明仅供参考一切以实体产品为主



图片可能与原始产品有所落差

产品详细规格

◉ 公制 ○ 英制

轮子直径（D）	200mm
轮子宽度（T2）	49mm
轮子安装中宽（T1）	—
轮子安装中孔直径 (d)	135.3mm
轮子安装固定孔直径（d2）	—
轮子安装固定孔PCD（d1）	139.5mm
轮子安装固定孔数量	—
轮子安装固定螺丝孔（M）	3
轮子安装固定螺丝孔数量	8
荷重(静态)	1147kgs
4Km/h时速的负载能力	756kgs
6Km/h时速的负载能力	650kgs
10Km/h时速的负载能力	535kgs
16Km/h时速的负载能力	306kgs
轮面硬度	92±5° Shore A
温度	-20°C to +70°C
胎面纹路	乱码纹A
轮芯材质	铁芯/电着
无痕	是
导电	否 10^8/Ω～10^11/Ω
抗静电	否
轮子重量	1.99kgs
测试标准	ISO22883

优势简览

滚动顺畅	●●●●●
静音表现	●●●●●
保护地板	●●●●●

驱动轮外观尺寸2D图档

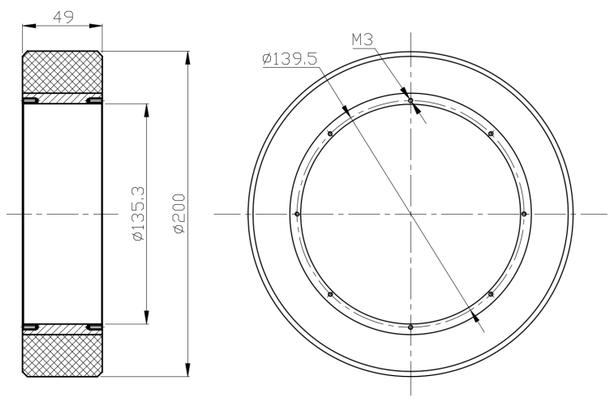

* 对公制和英制规格之间有任何偏差疑虑，请以公制规格为主。

© 版权所有 2026 得胜上好轮 www.dersheng.com