HPU系列

轮径 × 轮宽 125 x 57mm

YJ-12037605230100

具有优异的机械性能及耐磨性
具有优异的抗化学、侵蚀的特性
适用于叉车、电动堆高机、AGV自动工业及洗地車行业上
HPU 橘黄色 轮面弧形

內仁：铸铁芯
外包：高品质聚氨酯
轴承：—

产品说明仅供参考一切以实体产品为主

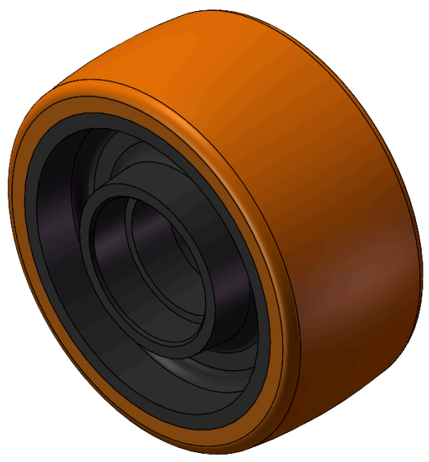

图片可能与原始产品有所落差

产品详细规格

◉ 公制 ○ 英制

轮径(D)	125mm
轮宽(T2)	57mm
轮子轴承	无轴承
轴承孔孔径(d)(含轴承/中管)	—
轴承孔孔径(S)(未含轴承/中管)	47mm
轴承孔深度(t)	14mm
轴心中宽(T1)	57mm
硬度	92±5° Shore A
荷重(动态)	450kgs
荷重(静态)	675kgs
温度	-20°C to +70°C
导电	否
抗静电	否
脚轮重量	2.14kgs
测试标准	ISO22883

优势简览

滚动顺畅	●●●●●
静音表现	●●●●○
保护地板	●●●●●

单轮外观尺寸2D图档

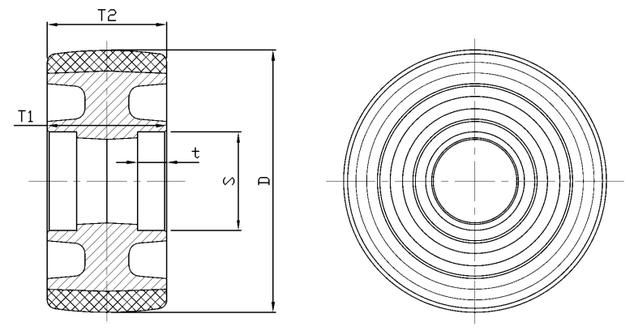

* 对公制和英制规格之间有任何偏差疑虑，请以公制规格为主。

© 版权所有 2026 得胜工好轮 www.dersheng.com