Series HPU

Đường kính bánh xe × chiều rộng bánh xe 80 x 70mm

EAN

YJ-12037603286101

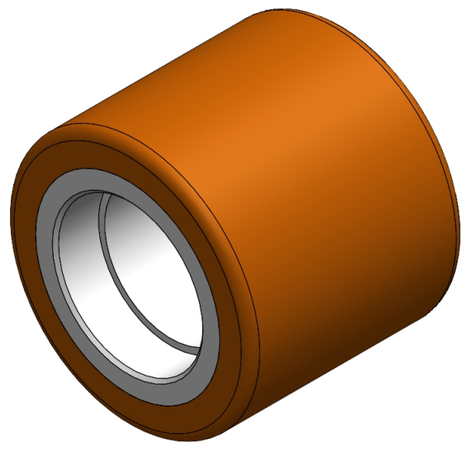

Hình ảnh có thể khác với sản phẩm gốc

Đặc tính cơ học và khả năng chống mài mòn tuyệt vời
Khả năng chống hóa chất và ăn mòn tuyệt vời
Thích hợp sử dụng trong xe nâng, xe xếp hàng điện, xe tự hành AGV và máy chà sàn
HPU Cam

Lõi bên trong: lõi gang
Gia công ngoài: Polyurethane chất lượng cao
Vòng bi: —

Mô tả sản phẩm chỉ mang tính chất tham khảo. Sản phẩm thực tế sẽ được ưu tiên.

Quy cách chi tiết sản phẩm

◉ đơn vị mét ○ đế quốc

Đường kính bánh xe(D)	80mm
Chiều rộng bánh xe(T2)	70mm
vòng bi bánh xe	Không có vòng bi
Đường kính lỗ ổ bi (d)	—
Đường kính lỗ ổ bi (S)	47mm
Chiều sâu lỗ ổ bi(t)	14mm
Độ cứng	92±5° Shore A
Tải trọng (động)	630kgs
Tải trọng (tĩnh)	945kgs
Nhiệt độ	-20°C to +70°C
Dẫn điện	N/A
Chống tĩnh điện	N/A
Trọng lượng bánh xe đẩy	0.92kgs
Tiêu chuẩn kiểm nghiệm	ISO22883

Tổng quan ưu điểm

Độ di chuyển mượt mà	● ● ● ● ●
Chế độ im lặng	● ● ● ● ○
Bảo vệ mặt sàn	● ● ● ● ●

Bản vẽ 2D phác thảo kích thước bánh xe đơn

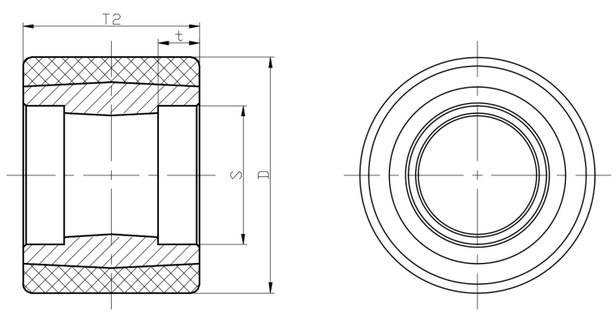

* Nếu có bất kỳ sai lệch nào giữa thông số hệ mét và thông số hệ inch, vui lòng tham khảo thông số hệ mét

© Bản quyền thuộc về 2025 DershengInternational www.dersheng.com