# AXPU系列

轮径 × 轮宽 125 x 50mm

YJ-12036405201371

具有极佳的机械性能、高速移动时能保持高荷重及耐磨性，不易变形。
具有优秀的抗化学、溶剂及侵蚀的特性。
适用于叉车、电动堆高机、重型机械、AGV和自动工业上。
XPU 酒红色

內仁：铁芯
外包：高品质聚氨酯
轴承：滚珠轴承

产品说明仅供参考一切以实体产品为主

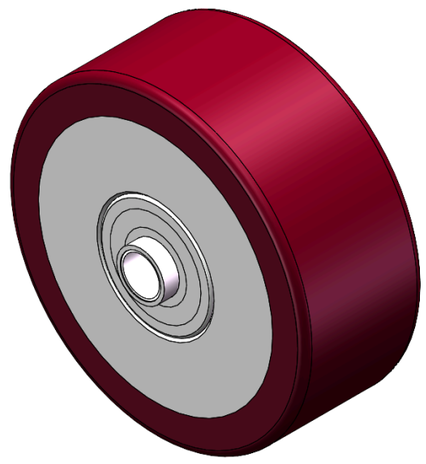

图片可能与原始产品有所落差

## 产品详细规格

◉ 公制 ○ 英制

| | |
|---|---|
| 轮径(D) | 125mm |
| 轮宽(T2) | 50mm |
| 轮子轴承 | 滚珠轴承 |
| 轴承孔孔径(d)(含轴承/中管) | 15.2mm |
| 轴承孔孔径(S)(未含轴承/中管) | — |
| 轴承孔深度(t) | — |
| 轴心中宽(T1) | 62.6mm |
| 硬度 | 92±5° Shore A |
| 荷重(动态) | 600kgs |
| 荷重(静态) | 900kgs |
| 温度 | -20°C to +70°C |
| 导电 | 否 |
| 抗静电 | 否 |
| 脚轮重量 | 2.95kgs |
| 测试标准 | ISO22883 |

## 优势简览

| | |
|---|---|
| 滚动顺畅 | ●●●○○ |
| 静音表现 | ●●●●○ |
| 保护地板 | ●●●●○ |

## 单轮外观尺寸2D图档

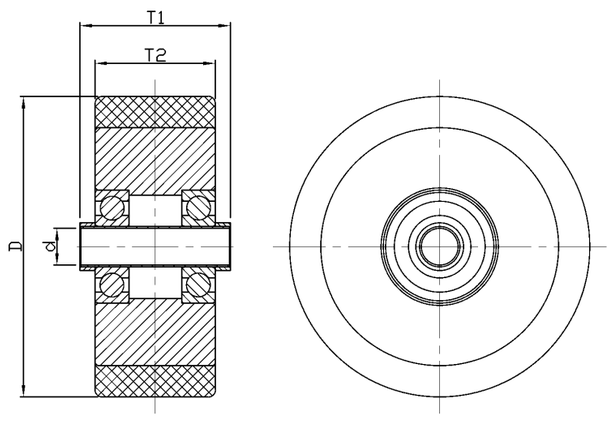


* 对公制和英制规格之间有任何偏差疑虑，请以公制规格为主。

© 版权所有 2026 得胜工好轮 www.dersheng.com