XPU系列

轮径 × 轮宽 100 x 50mm

EAN

YJ-12036404206501

具有极佳的机械性能，高速移动时能保持高荷重，好的 耐磨性，不易变形
具有优秀的抗化学、溶剂及侵蚀的特性
适用于叉车、电动堆高机、重型机械、AGV和自动工业 上
XPU 橘红色

內仁：铸铁芯
外包：高品质聚氨酯
轴承：—

产品说明仅供参考一切以实体产品为主

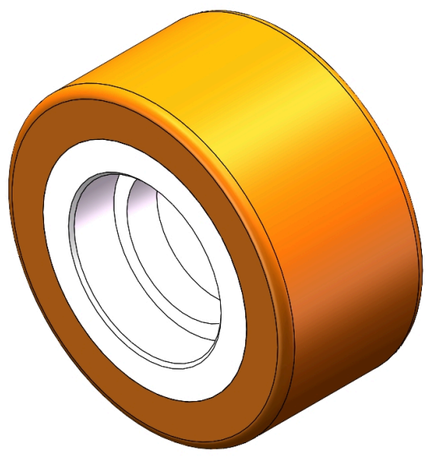

图片可能与原始产品有所落差

产品详细规格

◉ 公制 ○ 英制

轮径(D)	100mm
轮宽(T2)	50mm
轮子轴承	无轴承
轴承孔孔径(d)(含轴承/中管)	—
轴承孔孔径(S)(未含轴承/中管)	47mm
轴承孔深度(t)	16.5mm
硬度	92±5° Shore A
荷重(动态)	500kgs
荷重(静态)	750kgs
温度	-20°C to +70°C
导电	否
抗静电	否
脚轮重量	1.32kgs
测试标准	ISO22883

优势简览

滚动顺畅	●●●○○
静音表现	●●●●○
保护地板	●●●●○

单轮外观尺寸2D图档

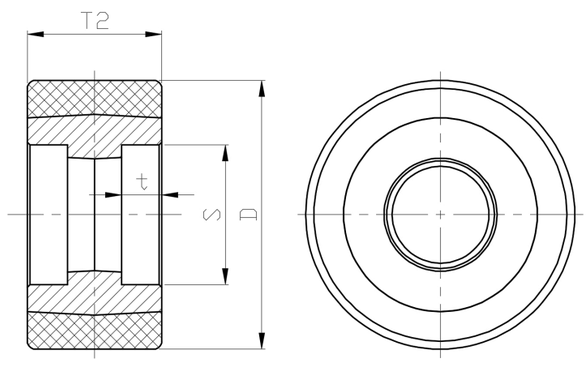

* 对公制和英制规格之间有任何偏差疑虑，请以公制规格为主。

© 版权所有 2026 得胜工好轮 www.dersheng.com