QPU轮系列

轮径 × 轮宽 150 x 40mm

EAN

YJ-12036306186179

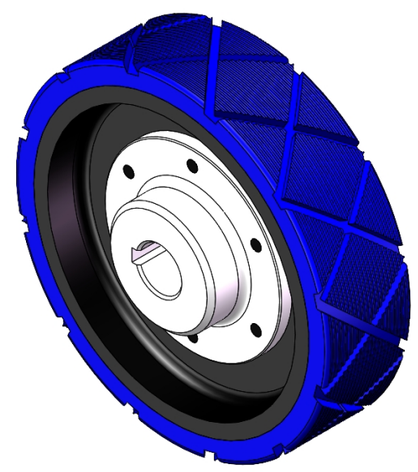

图片可能与原始产品有所落差

具有良好的弹性，降低推动阻力，提升机台操控度，好的耐磨性
具有优异的抗水解特性
适用于热带地区及潮湿的工作环境
QPU蓝色表面机械加工菱形+直式纹
增加对地面抓地力，可有效提升防滑能力

内仁：铸铁芯
外包：高品质聚氨酯

产品说明仅供参考一切以实体产品为主

产品详细规格

◉ 公制 ○ 英制

轮子直径（D）	150mm
轮子宽度（T2）	40mm
轮子安装中宽（T1）	32mm
轮子安装孔径 (d)	20mm
轮子安装键槽宽度 (B)	6mm
轮子安装键槽深度 (H)	22.8mm
荷重(静态)	720kgs
4Km/h时速的负载能力	480kgs
6Km/h时速的负载能力	408kgs
10Km/h时速的负载能力	336kgs
16Km/h时速的负载能力	192kgs
轮面硬度	87±5° Shore A
温度	-20°C to +70°C
胎面纹路	菱形+直式纹
轮芯材质	铁芯/镀锌
无痕	是
导电	否
抗静电	否
轮子重量	1.88kgs
测试标准	ISO22883

优势简览

滚动顺畅	●●●●●
静音表现	●●●●●
保护地板	●●●●●

驱动轮外观尺寸2D图档

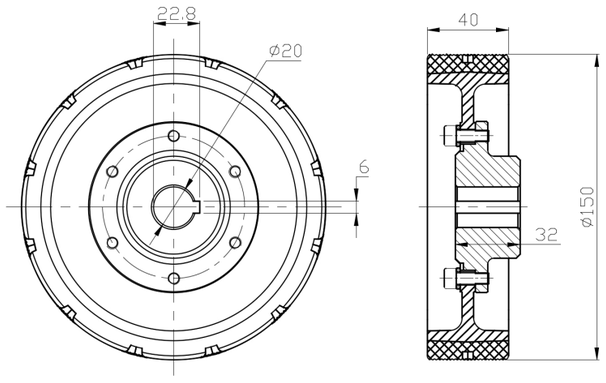

* 对公制和英制规格之间有任何偏差疑虑，请以公制规格为主。

© 版权所有 2026 得胜上好轮 www.dersheng.com