QPU轮系列

轮径 × 轮宽 133 x 40mm

EAN

YJ-12036305150179

具有好的弹性，降低推动阻力，提高机台操控度，好的耐磨性
具有优秀的抗水解特性
适用于热带地区及潮湿的工作环境
QPU蓝色表面机加工菱形纹
增加对地面抓地力，可有效提高防滑能力

內仁：铁芯
外包：高品质聚氨酯

产品说明仅供参考一切以实体产品为主

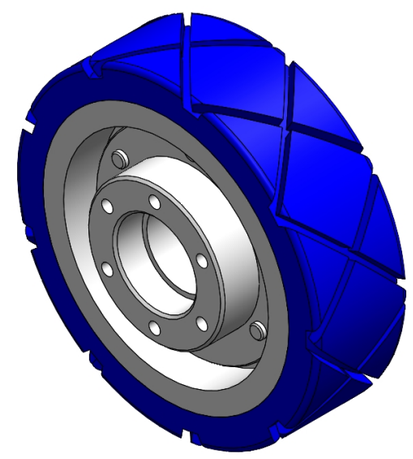

图片可能与原始产品有所落差

产品详细规格

◉ 公制 ○ 英制

轮子直径（D）	133mm
轮子宽度（T2）	40mm
轮子安装中宽（T1）	50mm
轮子安装中孔直径 (d)	35mm
轮子安装固定孔直径（d2）	—
轮子安装固定孔PCD（d1）	48mm
轮子安装固定孔数量	—
轮子安装固定螺丝孔（M）	5
轮子安装固定螺丝孔数量	6
荷重(静态)	600kgs
4Km/h时速的负载能力	400kgs
6Km/h时速的负载能力	340kgs
10Km/h时速的负载能力	280kgs
16Km/h时速的负载能力	160kgs
轮面硬度	87±5° Shore A
温度	-20°C to +70°C
胎面纹路	菱形纹
轮芯材质	铁芯/镀锌
无痕	是
导电	否
抗静电	否
轮子重量	2.03kgs
测试标准	ISO22883

优势简览

滚动顺畅	●●●●●
静音表现	●●●●●
保护地板	●●●●●

驱动轮外观尺寸2D图档

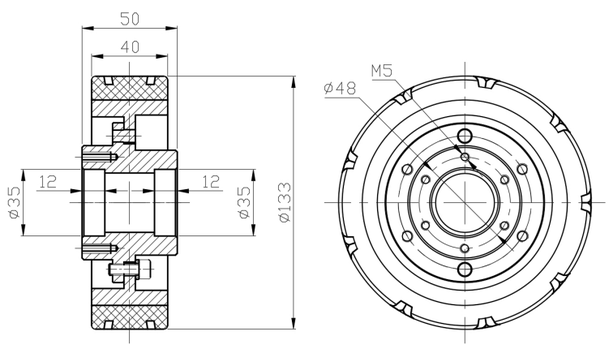

* 对公制和英制规格之间有任何偏差疑虑，请以公制规格为主。

© 版权所有 2026 得胜上好轮 www.dersheng.com