XPU系列

轮径 × 轮宽 330 x 142mm

EAN

YJ-12036113586101

具有极佳的机械性能，高速移动时能保持高荷重，好的耐磨性，不易变形
具有优异的抗化学、溶剂及侵蚀的特性
适用于堆高机、电动堆高机、重型机械、AGV和自动工业上
XPU橘黄色

内仁：铸铁芯
外包：高品质聚氨酯

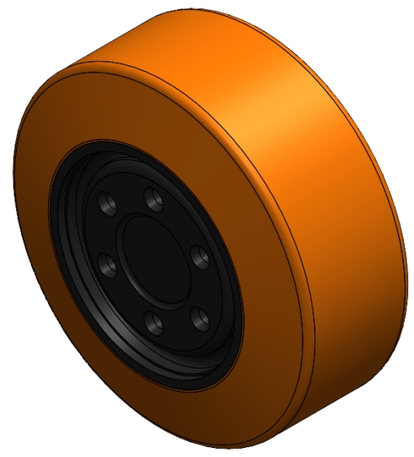

图片可能与原始产品有所落差

产品说明仅供参考一切以实体产品为主

产品详细规格

◉ 公制 ○ 英制

轮子直径（D）	330mm
轮子宽度（T2）	142mm
轮子安装中宽（T1）	—
轮子安装中孔直径 (d)	—
轮子安装固定孔直径（d2）	16mm
轮子安装固定孔PCD（d1）	118mm
轮子安装固定孔数量	6
轮子安装固定螺丝孔（M）	—
轮子安装固定螺丝孔数量	—
荷重(静态)	3300kgs
4Km/h时速的负载能力	2200kgs
6Km/h时速的负载能力	1870kgs
10Km/h时速的负载能力	1540kgs
16Km/h时速的负载能力	880kgs
轮面硬度	92±5° Shore A
温度	-20°C to +70°C
胎面纹路	—
轮芯材质	铸铁/喷烤黑漆
无痕	是
导电	否
抗静电	否
轮子重量	21.68kgs
测试标准	ISO22883

优势简览

滚动顺畅	●●●●●
静音表现	●●●●●
保护地板	●●●●○

驱动轮外观尺寸2D图档

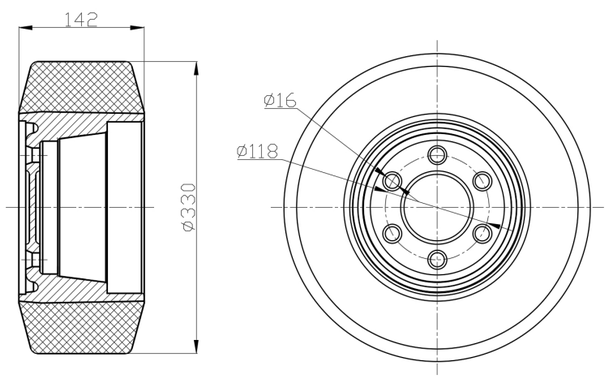

* 对公制和英制规格之间有任何偏差疑虑，请以公制规格为主。

© 版权所有 2025 得胜上好轮 www.dersheng.com