XPU系列

轮径 × 轮宽 300 x 120mm

EAN

YJ-12036112480303

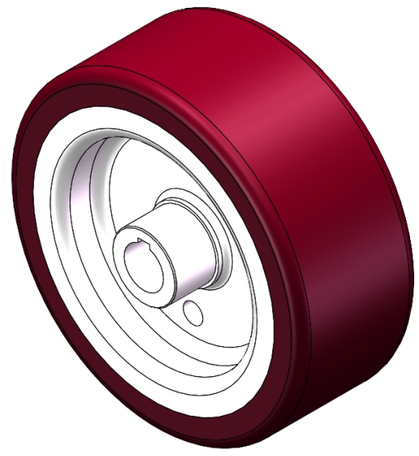

图片可能与原始产品有所落差

具有极佳的机械性能，高速移动时能保持高荷重，好的耐磨性，不易变形
具有优异的抗化学、溶剂及侵蚀的特性
适用于堆高机、电动堆高机、重型机械、AGV和自动工业上
XPU酒红色

内仁：铁芯
外包：高品质聚氨酯

产品说明仅供参考一切以实体产品为主

产品详细规格

◉ 公制 ○ 英制

轮子直径（D）	300mm
轮子宽度（T2）	120mm
轮子安装中宽（T1）	140mm
轮子安装孔径 (d)	40mm
轮子安装键槽宽度 (B)	12mm
轮子安装键槽深度 (H)	43.3mm
荷重(静态)	4050kgs
4Km/h时速的负载能力	2700kgs
6Km/h时速的负载能力	2295kgs
10Km/h时速的负载能力	1890kgs
16Km/h时速的负载能力	1080kgs
轮面硬度	92±5° Shore A
温度	-20°C to +70°C
胎面纹路	—
轮芯材质	铁芯/镀锌
无痕	是
导电	否
抗静电	否
轮子重量	31.25kgs
测试标准	ISO22883

优势简览

滚动顺畅	●●●●●
静音表现	●●●●●
保护地板	●●●●○

驱动轮外观尺寸2D图档

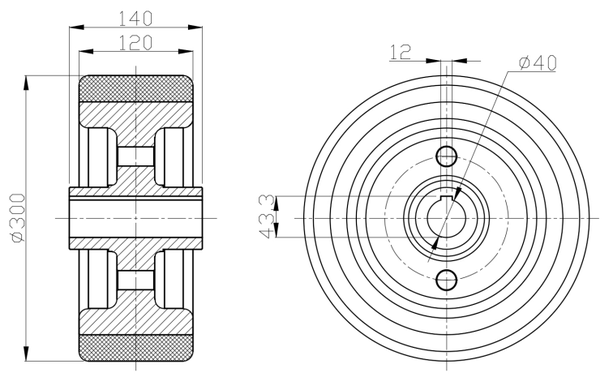

* 对公制和英制规格之间有任何偏差疑虑，请以公制规格为主。

© 版权所有 2025 得胜上好轮 www.dersheng.com