# AQPU系列

轮径 × 轮宽 75 x 30mm

YJ-12036003139271

具有好的弹性，降低推动阻力，提高机台操控度，好的耐磨性
具有优秀的抗水解特性
适用于热带地区及潮湿的工作环境
QPU 灰色 轮面弧形

内仁：铝芯
外包：高品质聚氨酯
轴承：滚珠轴承

产品说明仅供参考一切以实体产品为主

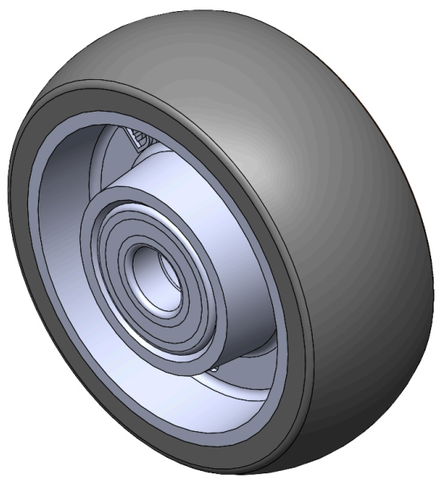

图片可能与原始产品有所落差

## 产品详细规格

◉ 公制 ○ 英制

| | |
|---|---|
| 轮径(D) | 75mm |
| 轮宽(T2) | 30mm |
| 轮子轴承 | 滚珠轴承 |
| 轴承孔孔径(d)(含轴承/中管) | 12mm |
| 轴承孔孔径(S)(未含轴承/中管) | — |
| 轴承孔深度(t) | — |
| 轴心中宽(T1) | 32mm |
| 硬度 | 77±5° Shore A |
| 荷重(动态) | 160kgs |
| 荷重(静态) | 240kgs |
| 温度 | -20°C to +70°C |
| 导电 | 否 |
| 抗静电 | 否 |
| 脚轮重量 | 0.21kgs |
| 测试标准 | ISO22883 |

## 优势简览

| | |
|---|---|
| 滚动顺畅 | ●●●●● |
| 静音表现 | ●●●●● |
| 保护地板 | ●●●●● |

## 单轮外观尺寸2D图档

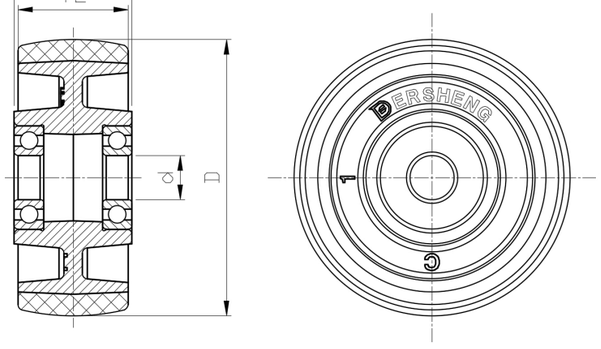


* 对公制和英制规格之间有任何偏差疑虑，请以公制规格为主。

© 版权所有 2026 得胜工好轮 www.dersheng.com