AQPU系列

轮径 × 轮宽 59 x 33mm

YJ-12036002135171

具有好的弹性，降低推动阻力，提高机台操控度，好的耐磨性
具有优秀的抗水解特性
适用于热带地区及潮湿的工作环境
QPU 灰色 轮面弧形

内仁：铝芯
外包：高品质聚氨酯
轴承：滚珠轴承

产品说明仅供参考一切以实体产品为主



图片可能与原始产品有所落差

产品详细规格

◉ 公制 ○ 英制

轮径(D)	59mm
轮宽(T2)	33mm
轮子轴承	无轴承
轴承孔孔径(d)(含轴承/中管)	10.3mm
轴承孔孔径(S)(未含轴承/中管)	—
轴承孔深度(t)	—
轴心中宽(T1)	41.5mm
硬度	77±5° Shore A
荷重(动态)	80kgs
荷重(静态)	120kgs
温度	-20°C to +70°C
导电	否
抗静电	否
脚轮重量	0.20kgs
测试标准	ISO22883

优势简览

滚动顺畅	●●●●●
静音表现	●●●●●
保护地板	●●●●●

单轮外观尺寸2D图档

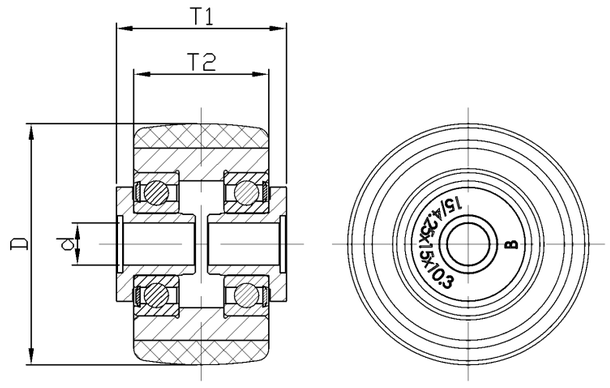

* 对公制和英制规格之间有任何偏差疑虑，请以公制规格为主。

© 版权所有 2026 得胜工好轮 www.dersheng.com