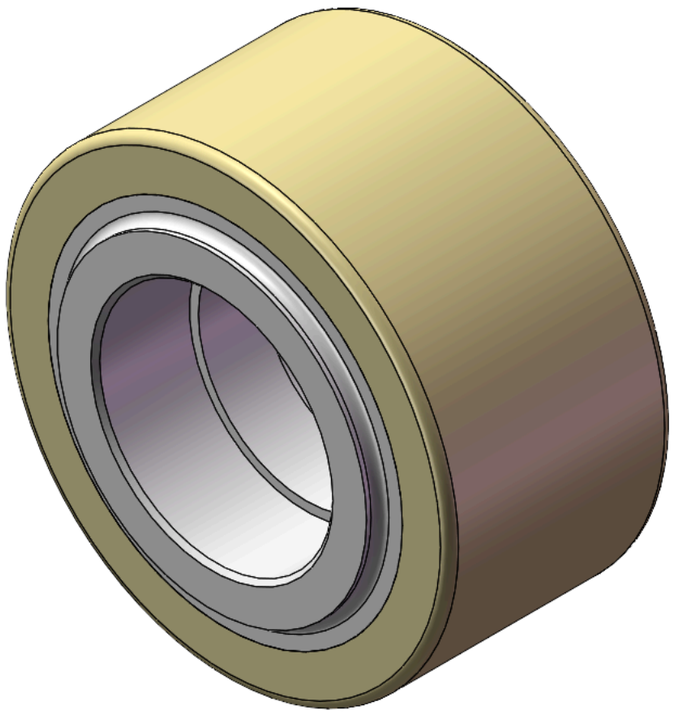

图片可能与原始产品有所落差。

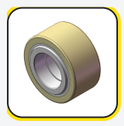
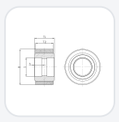

AGPU系列

# 轮径 × 轮宽 100 x 50mm

YJ-12033504200100 复制型号

| 轮径(D) | 荷重(动态) | 轮子轴承 |
|---|---|---|
| 100mm | 500kgs | 无轴承 |

- 具有优异的动态性能、优秀的撕裂强度、极佳的韧性
- 具有非常好的耐磨性、高回弹性、高承重力与机械强度，耐冲击不变形的特性
- 适用于叉车、电动堆高机、重型机械、AGV自动工业及游乐行业上
- GPU 本色
- 內仁：铝芯
- 外包：高品质聚氨酯
- 轴承：—

产品说明仅供参考，一切以实体产品为主。

目录下载　索取3D图档

3D 图档为会员限定，登入后即可下载。

## 产品数据表

| | | | |
|---|---|---|---|
| 轮径(D) | 100mm | 轮宽(T2) | 50mm |
| 轮子轴承 | 无轴承 | 轴承孔孔径(d)(含轴承/中管) | — |
| 轴承孔孔径(S)(未含轴承/中管) | 52mm | 轴承孔深度(t) | 21mm |
| 轴心中宽(T1) | 56mm | 硬度 | 95±5° Shore A |
| 荷重(动态) | 500kgs | 荷重(静态) | 750kgs |
| 温度 | -20°C to +70°C | 导电 | 否 |
| 抗静电 | 否 | 脚轮重量 | 0.59kgs |
| 测试标准 | ISO22883 | | |

* 对公制和英制规格之间有任何偏差疑虑，请以公制规格为主。

## 性能指标

**滚动顺畅**
满分5分　得分：5分

**静音表现**
满分5分　得分：3分

**保护地板**
满分5分　得分：5分

## 档案下载

PDF　YJ-120335042001002.pdf
目录下载

3D　12033504200100.rar
3D 图档为会员限定，登入后即可下载。



© 2026 得胜股份有限公司 版权所有