PU系列

轮径 × 轮宽 200 x 49mm

YJ-12033308200371

具有良好的地板保护作用及耐磨性，低噪音
具有优秀的抗水解特性
适用于热带地区及潮湿的工作环境
PU 红色

内仁：铸铁芯
外包：高品质聚氨酯
轴承：滚珠轴承

产品说明仅供参考一切以实体产品为主

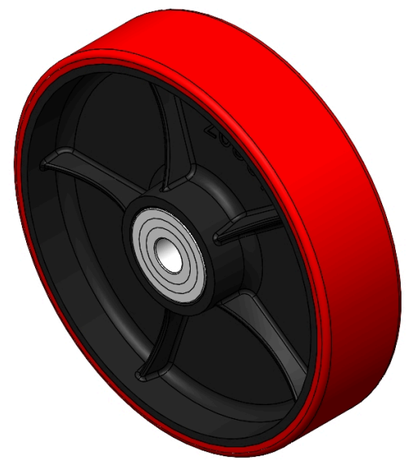

图片可能与原始产品有所落差

产品详细规格

◉ 公制 ○ 英制

轮径(D)	200mm
轮宽(T2)	49mm
轮子轴承	滚珠轴承
轴承孔孔径(d)(含轴承/中管)	17mm
轴承孔孔径(S)(未含轴承/中管)	—
轴承孔深度(t)	—
轴心中宽(T1)	50mm
硬度	92±5° Shore A
荷重(动态)	700kgs
荷重(静态)	1050kgs
温度	-20°C to +70°C
导电	否
抗静电	否
脚轮重量	2.69kgs
测试标准	ISO22883

优势简览

滚动顺畅	●●●○○
静音表现	●●●●○
保护地板	●●●●○

单轮外观尺寸2D图档

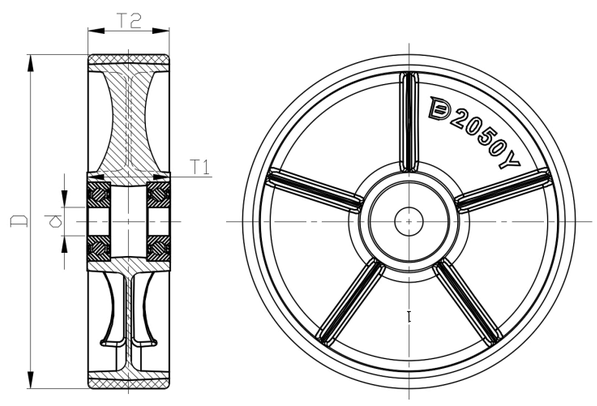

* 对公制和英制规格之间有任何偏差疑虑，请以公制规格为主。

© 版权所有 2026 得胜上好轮 www.dersheng.com