产品资料表

1168 支撑升降轮系列

QPU轮(褐弧) 轮径 × 轮宽 75×45 mm

EAN

YJ-11680300532073

活动式脚轮，底板铆合冲压脚架—欧规孔
表面镀锌，底板式安装装置，搭配可调节支撑座
铸铁制轮芯，高品质聚安酯轮面
褐色，轮子轴承—精密滚珠。

轮面:高品质聚安酯
轮芯:铸铁芯

产品说明仅供参考一切以实体产品为主

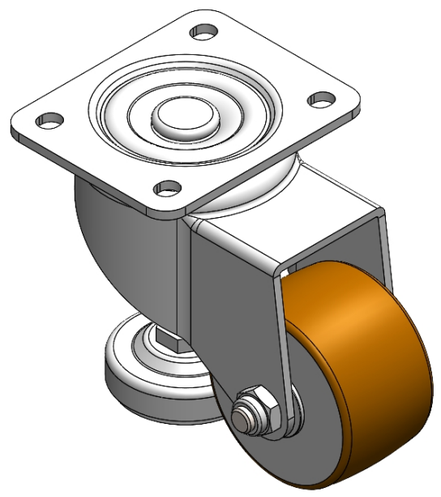

图片可能与原始产品有所落差

产品详细规格

◉ 公制 ○ 英制

轮径	75mm
轮宽	45mm
轮子轴承	搭配滚珠轴承的轮子
底板规格	105 x 85mm
底板孔距	80 x 60mm 歐規孔
底板孔径	10.5 x 9mm
偏心距	69mm
旋转干涉	214mm
总高	120mm
旋转半径	107mm
硬度	92±5° Shore A
荷重(动态)	220kgs
荷重(静态)	1000kgs
温度	-20°C to +70°C
脚架样式	活动
不锈钢	否
导电	否
抗静电	否
脚轮重量	1.97kgs
测试标准	ISO22883

优势简览

滚动顺畅	●●●●●
静音表现	●●●●●
保护地板	●●●●●

脚轮外观尺寸2D图档

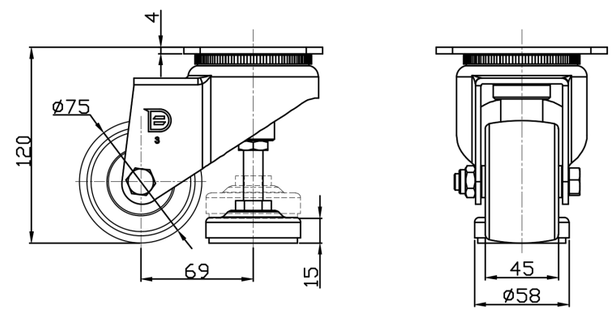

底板外观尺寸2D图档

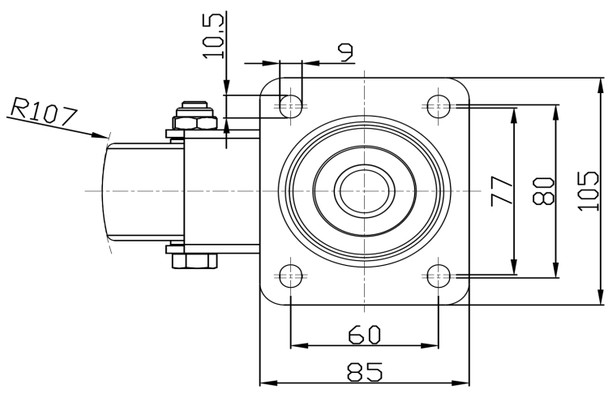

* 对公制和英制规格之间有任何偏差疑虑，请以公制规格为主。

© 版权所有 2025 得胜上好轮 www.dersheng.com