产品数据表

1151D 51D型底板系列

W全效轮(黑深灰) 轮径 × 轮宽 150 x 38mm

EAN

YJ-11510600451013

固定式脚轮，一体成型冲压脚架 —D 型孔
表面镀锌，底板式（3.5T）安装装置
加强式耐冲击聚丙烯轮芯，热塑性弹性体（TPR）轮面
黑深灰色，轮子轴承 — 精密滚珠。。

轮面：热塑性橡胶弹性体（TPR）
轮芯：采用优质耐冲击聚丙烯

产品说明仅供参考一切以实体产品为主

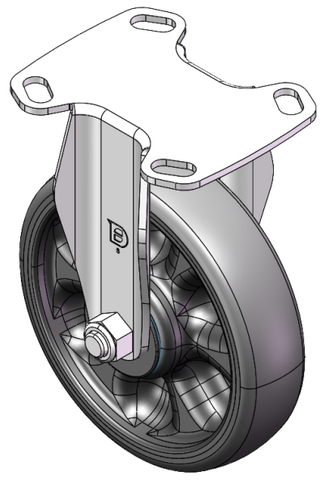

图片可能与原始产品有所落差

产品详细规格

◉ 公制 ○ 英制

轮径	150mm
轮宽	38mm
轮子轴承	搭配滚珠轴承的轮子
底板规格	118 x 95.8mm
底板孔距	85 x 70mm
底板孔径	20 x 11mm
总高	188mm
硬度	72±5° Shore A
荷重(动态)	180kgs
荷重(静态)	270kgs
温度	-20°C to +60°C
脚架样式	固定
不锈钢	否
导电	否
抗静电	否
脚轮重量	1.07kgs
测试标准	ISO22883

优势简览

滚动顺畅	●●●●●
静音表现	●●●●●
保护地板	●●●●●

脚轮外观尺寸2D图档

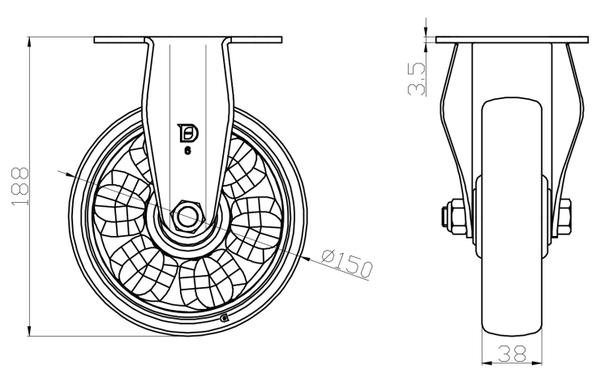

底板外观尺寸2D图档

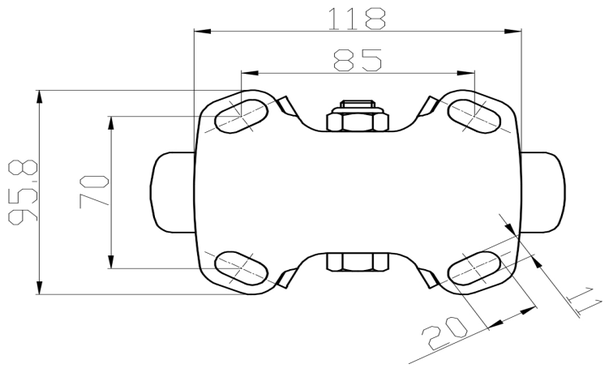

* 对公制和英制规格之间有任何偏差疑虑，请以公制规格为主。

© 版权所有 2025 得胜上好轮 www.dersheng.com