Bảng dữ liệu sản phẩm

1151-D Series — SERIES 51 TẤM LẮP CÀNG KIỂU D

Bánh xe QPU (Màu nâu vòng cung) đường kính bánh xe × chiều rộng bánh xe 125 x 40mm

EAN

YJ-11510500534913

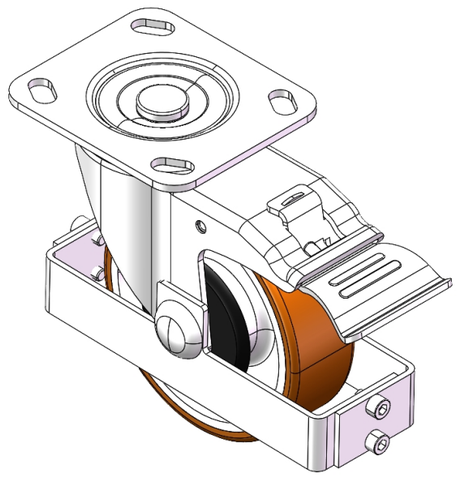

Hình ảnh có thể khác với sản phẩm gốc

Bánh xe có phanh kép và hệ thống khóa. Đế bánh xe có chân đinh tán, dập và lỗ hình chữ D.
Hoàn thiện mạ kẽm, hệ thống lắp đế bánh xe (4T) có bảo vệ.
Lõi gang với gai polyurethane chất lượng cao.
Vòng bi bánh xe màu nâu với vòng bi bi chính xác.

Mặt bánh xe: Được làm bằng polyurethane chất lượng cao

Lõi bánh xe: lõi gang

Mô tả sản phẩm chỉ mang tính chất tham khảo. Sản phẩm thực tế sẽ được ưu tiên.

Quy cách chi tiết sản phẩm

đơn vị mét đế quốc

Đường kính bánh xe	125mm
Chiều rộng bánh xe	40mm
vòng bi bánh xe	Bánh xe trang bị vòng bi bi
Quy cách tấm lắp	115 x 100mm
khoảng cách các lỗ trên tấm nền	85 x 70mm
Khoảng cách các lỗ lắp	20 x 11mm
Độ lệch tâm	50mm
Sự can thiệp quay	328mm
Tổng chiều cao	155mm
Bán kính xoay	164mm
Độ cứng	92±5° Shore A
Tải trọng (động)	350kgs
Tải trọng (tĩnh)	525kgs
Nhiệt độ	-20°C to +70°C
Càng bánh xe	Khóa đôi
Thép không gỉ	N/A
Dẫn điện	N/A
Chống tĩnh điện	N/A
Trọng lượng bánh xe đẩy	2.92kgs
Tiêu chuẩn kiểm nghiệm	ISO22883

Tổng quan ưu điểm

Độ di chuyển mượt mà	● ● ● ● ●
Chế độ im lặng	● ● ● ● ●
Bảo vệ mặt sàn	● ● ● ● ●

Bản vẽ 2D kích thước bánh xe đẩy

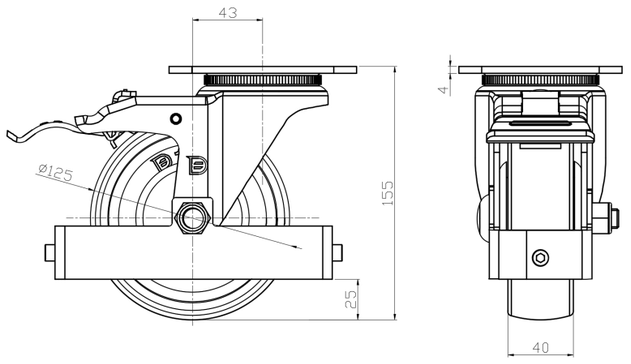

Bản vẽ 2D kích thước tấm lắp

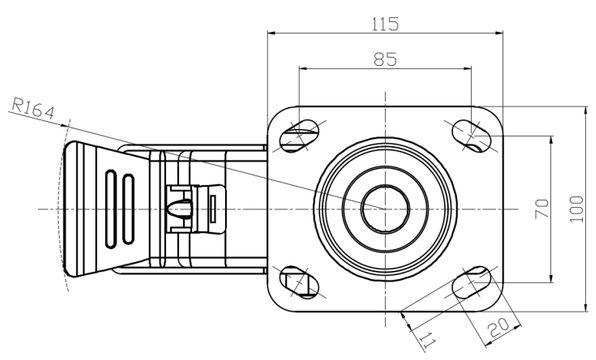

* Nếu có bất kỳ sai lệch nào giữa thông số hệ mét và thông số hệ inch, vui lòng tham khảo thông số hệ mét

© Bản quyền thuộc về 2025 DershengInternational www.dersheng.com