产品数据表

# 1151D 51D型底板系列

W全效轮(黑深灰) 轮径 × 轮宽 125 x 38mm

EAN

YJ-11510500451013

固定式脚轮，一体成型冲压脚架 —D 型孔
表面镀锌，底板式（3.5T）安装装置
加强式耐冲击聚丙烯轮芯，热塑性弹性体（TPR）轮面
黑深灰色，轮子轴承 — 精密滚珠。

轮面：热塑性橡胶弹性体（TPR）
轮芯：採用优质耐冲击聚丙烯

产品说明仅供参考一切以实体产品为主

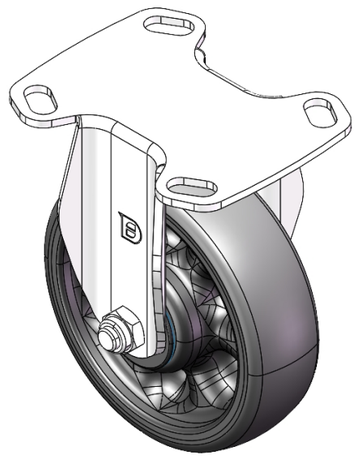

图片可能与原始产品有所落差

## 产品详细规格

◉ 公制 ○ 英制

| | |
|---|---|
| 轮径 | 125mm |
| 轮宽 | 38mm |
| 轮子轴承 | 搭配滚珠轴承的轮子 |
| 底板规格 | 118 x 95.8mm |
| 底板孔距 | 85 x 70mm |
| 底板孔径 | 20 x 11mm |
| 总高 | 155mm |
| 硬度 | 72±5° Shore A |
| 荷重(动态) | 160kgs |
| 荷重(静态) | 240kgs |
| 温度 | -20°C to +60°C |
| 脚架样式 | 固定 |
| 不锈钢 | 否 |
| 导电 | 否 |
| 抗静电 | 否 |
| 脚轮重量 | 0.91kgs |
| 测试标准 | ISO22883 |

## 优势简览

| | |
|---|---|
| 滚动顺畅 | ●●●●● |
| 静音表现 | ●●●●● |
| 保护地板 | ●●●●● |

## 脚轮外观尺寸2D图档

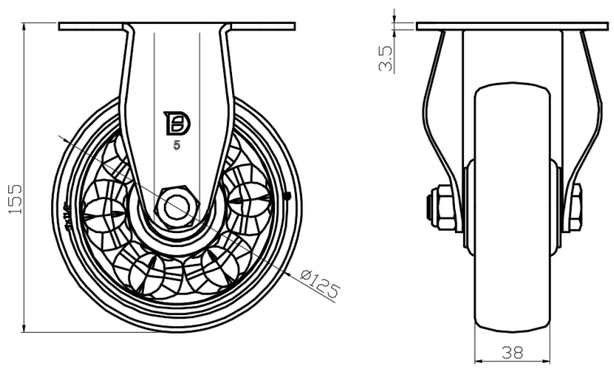


## 底板外观尺寸2D图档

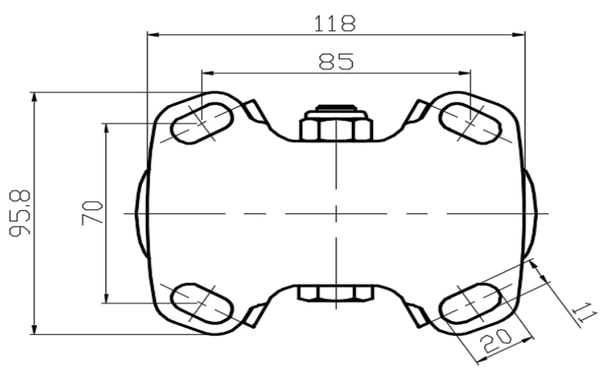


* 对公制和英制规格之间有任何偏差疑虑，请以公制规格为主。

© 版权所有 2025 得胜上好轮 www.dersheng.com