产品数据表

1151D 51D型底板系列

三星轮 轮径 × 轮宽 125 x 40mm

EAN

YJ-11510500032013

活動式腳輪，底板鉚合沖壓腳架—D型孔
表面鍍鋅，底板式（4T）安裝裝置
鑄鐵製輪芯，高品質的彈力橡膠輪面
黑色，輪子軸承—精密滾珠。

轮面：高品质的弹力橡胶
轮芯：铸铁芯

产品说明仅供参考一切以实体产品为主

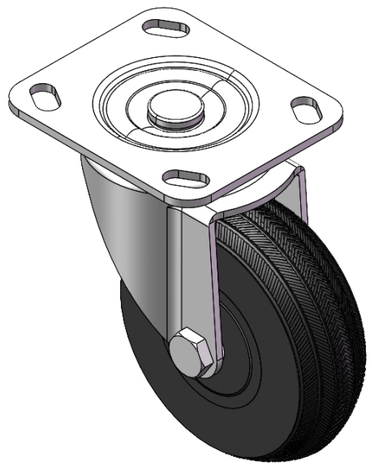

图片可能与原始产品有所落差

产品详细规格

◉ 公制 ○ 英制

轮径	125mm
轮宽	40mm
轮子轴承	搭配滚珠轴承的轮子
底板规格	115 x 100mm
底板孔距	85 x 70mm
底板孔径	20 x 11mm
偏心距	40mm
旋转干涉	205mm
总高	155mm
旋转半径	102.5mm
硬度	80±5° Shore A
荷重(动态)	200kgs
荷重(静态)	300kgs
温度	-20°C to +120°C
脚架样式	活动
不锈钢	否
导电	否
抗静电	否
脚轮重量	1.92kgs
测试标准	ISO22883

优势简览

滚动顺畅	● ● ● ○ ○
静音表现	● ● ● ● ○
保护地板	● ● ● ● ○

脚轮外观尺寸2D图档

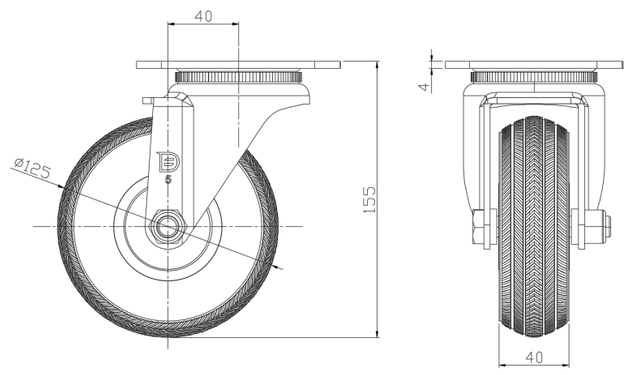

底板外观尺寸2D图档

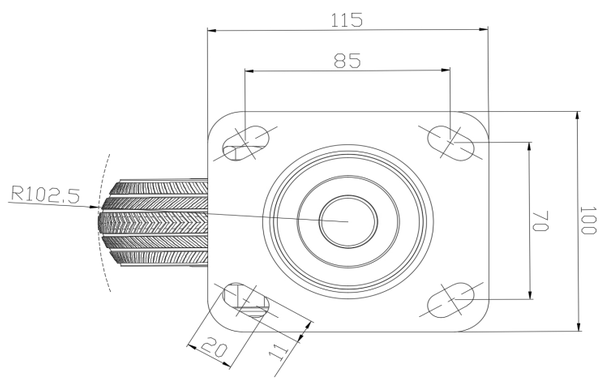

* 对公制和英制规格之间有任何偏差疑虑，请以公制规格为主。

© 版权所有 2025 得胜上好轮 www.dersheng.com