1151D 51D型底板系列

W全效轮(黑深灰) 轮径 × 轮宽 100 x 36mm

EAN

YJ-11510400454043

配有雙煞式，鎖定系統的腳輪。底板鉚合沖壓腳架—D型孔
表面鍍鋅，底板式（4T）安裝裝置
加強式耐衝擊聚丙烯輪芯，熱塑性彈性體(TPR)輪面
黑深灰色，輪子軸承—精密滾珠。

輪面：熱塑性橡膠彈性體(TPR)
轮芯：采用优质耐冲击聚丙烯

产品说明仅供参考一切以实体产品为主

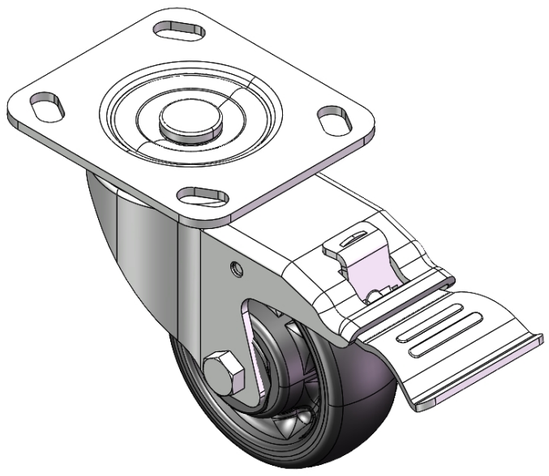

图片可能与原始产品有所落差

产品详细规格

◉ 公制 ○ 英制

轮径	100mm
轮宽	36mm
轮子轴承	搭配滚珠轴承的轮子
底板规格	115 x 100mm
底板孔距	85 x 70mm
底板孔径	20 x 11mm
偏心距	50mm
旋转干涉	328mm
总高	130mm
旋转半径	164mm
硬度	72±5° Shore A
荷重(动态)	140kgs
荷重(静态)	210kgs
温度	-20°C to +60°C
脚架样式	活动
不锈钢	否
导电	否
抗静电	否
脚轮重量	1.47kgs
测试标准	ISO22883

优势简览

滚动顺畅	●●●●●
静音表现	●●●●●
保护地板	●●●●●

脚轮外观尺寸2D图档

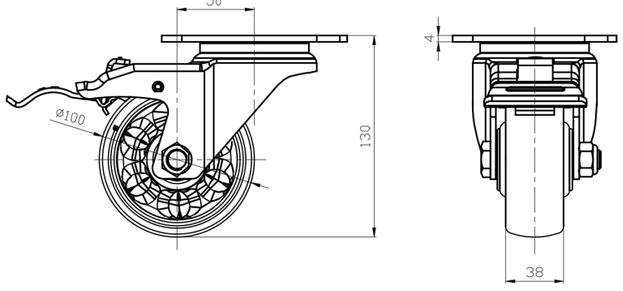

底板外观尺寸2D图档

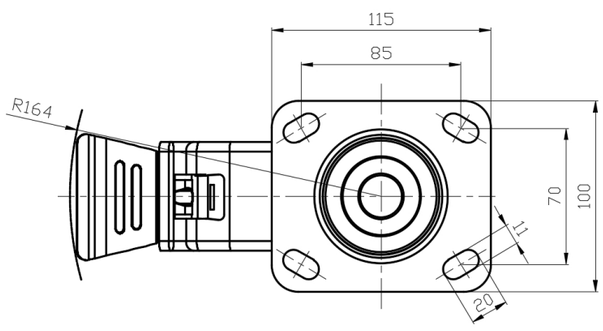

* 对公制和英制规格之间有任何偏差疑虑，请以公制规格为主。

© 版权所有 2025 得胜上好轮 www.dersheng.com