产品资料表

1151D 51D型底板系列

CPD轮 (白色) 轮径 × 轮宽 100 x 32mm

EAN

YJ-11510400442013

活动式脚轮，底板铆合冲压脚架 —D 型孔
表面镀锌，底板式（4T）安装装置
热可塑性塑料轮芯、轮面
白色，轮子轴承—精密滚珠。

轮面：热塑性塑料（PA6）
轮芯：热塑性塑料（PA6）

产品说明仅供参考一切以实体产品为主

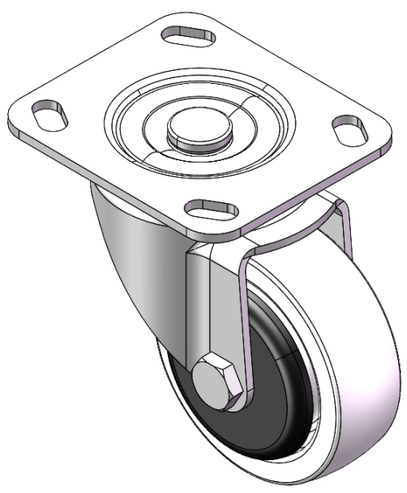

图片可能与原始产品有所落差

产品详细规格

◉ 公制 ○ 英制

轮径	100mm
轮宽	32mm
轮子轴承	搭配滚珠轴承的轮子
底板规格	115 x 100mm
底板孔距	85 x 70mm
底板孔径	20 x 11mm
偏心距	40mm
旋转干涉	180mm
总高	130mm
旋转半径	90mm
硬度	72±5° Shore D
荷重(动态)	150kgs
荷重(静态)	225kgs
温度	-12°C to +60°C
脚架样式	活动
不锈钢	否
导电	否
抗静电	否
脚轮重量	1.19kgs
测试标准	ISO22883

优势简览

滚动顺畅	● ● ● ● ●
静音表现	● ● ● ○ ○
保护地板	● ● ● ○ ○

脚轮外观尺寸2D图档

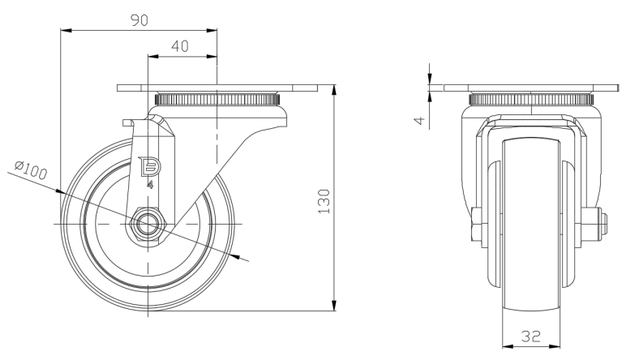

底板外观尺寸2D图档

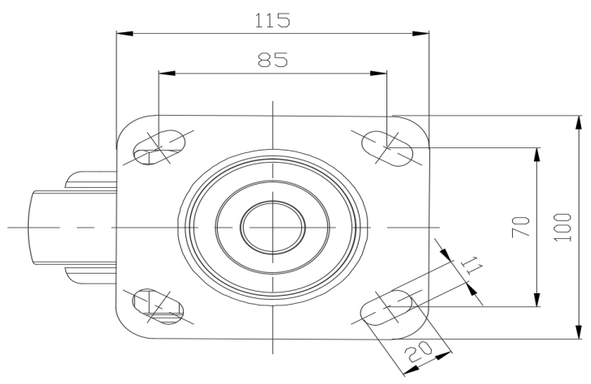

* 对公制和英制规格之间有任何偏差疑虑，请以公制规格为主。

© 版权所有 2025 得胜上好轮 www.dersheng.com