Tờ thông tin sản phẩm

1148 Series — SERIES 48 BÁNH XE ĐÔI KHÓA TRUNG TÂM

Trung Tống Cầu Bán Tròn Toàn Hiệu (Xám đen trắng) Đường kính bánh xe × Chiều rộng bánh xe 125 x 15m

EAN

YJ-11480500458070

Khóa trung tâm với điều khiển cam lục giác trên cần gạt ngắn, bánh xe có phanh toàn phần. Khớp nối đinh tán rỗng. Chân dập khuôn. Khung bánh xe bằng polyamide—màu trắng, thiết bị lắp đặt rỗng. Lõi bánh xe bằng polypropylene chịu va đập, bề mặt bánh xe bằng chất đàn hồi nhiệt dẻo (TPR). Vòng bi bánh xe màu trắng/xám đậm—vòng bi cầu chính xác.

Mặt lốp: Cao su đàn hồi nhiệt dẻo (TPR)

Lõi bánh xe: Được làm từ polypropylene chất lượng cao, chịu va đập tốt.

Mô tả sản phẩm chỉ mang tính chất tham khảo. Sản phẩm thực tế sẽ được ưu tiên.

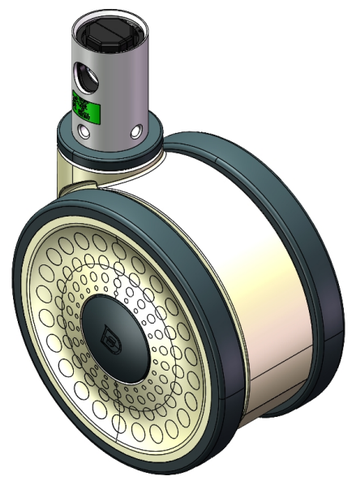

Hình ảnh có thể khác với sản phẩm gốc

Quy cách chi tiết sản phẩm

◉ đơn vị mét ○ đế quốc

Đường kính bánh xe	125mm
Chiều rộng bánh xe	73mm
vòng bi bánh xe	Bánh xe trang bị vòng bi bi
đường kính cọc	32mm
chiều dài cọc	50mm
Độ lệch tâm	40mm
Sự can thiệp quay	216mm
Tổng chiều cao	130mm
Bán kính xoay	108mm
Độ cứng	72±5° Shore A
Tải trọng (động)	150kgs
Tải trọng (tĩnh)	225kgs
Nhiệt độ	-20°C to +60°C
Càng bánh xe	Khóa đôi
Thép không gỉ	N/A
Dẫn điện	N/A
Chống tĩnh điện	N/A
Trọng lượng bánh xe đẩy	1.06kgs
Tiêu chuẩn kiểm nghiệm	ISO22881

Tổng quan ưu điểm

Độ di chuyển mượt mà	● ● ● ● ●
Chế độ im lặng	● ● ● ● ●
Bảo vệ mặt sàn	● ● ● ● ●

Bản vẽ 2D kích thước bánh xe đẩy

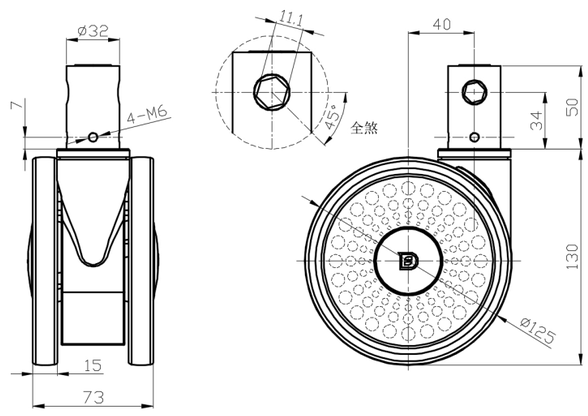

Bản vẽ 2D kích thước trục trơn

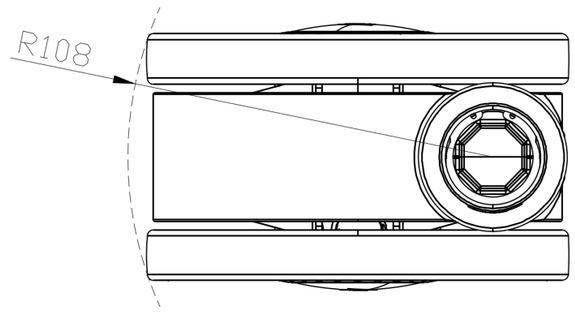

* Nếu có bất kỳ sai lệch nào giữa thông số hệ mét và thông số hệ inch, vui lòng tham khảo thông số hệ mét

© Bản quyền thuộc về 2025 DershengInternational www.dersheng.com