产品资料表

1139 39系列美规脚架系列

PPR导电轮（黑灰） 轮径 × 轮宽 100 x 31mm

EAN

YJ-11390400175013

活动式脚轮，牙心铆合冲压脚架—M12-P1.75
表面镀锌，丝扣式安装装置
耐冲击聚丙烯轮芯，热塑性弹性体（TPR）轮面
黑灰色，轮子轴承 — 精密滚珠

轮面：热塑性橡胶弹性体（TPR）
轮芯：採用优质耐冲击聚丙烯

产品说明仅供参考一切以实体产品为主

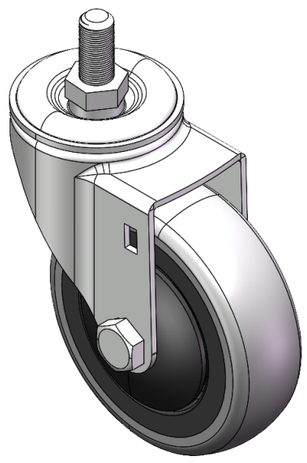

图片可能与原始产品有所落差

产品详细规格

◉ 公制 ○ 英制

轮径	100mm
轮宽	31mm
轮子轴承	搭配滚珠轴承的轮子
丝扣规格	M12-P1.75
丝扣长度	29mm
偏心距	38mm
旋转干涉	176mm
总高	130mm
旋转半径	88mm
硬度	82±5° Shore A
荷重(动态)	100kgs
荷重(静态)	150kgs
温度	-20°C to +60°C
脚架样式	活动
不锈钢	否
导电	是 导电值10^3～10^4
抗静电	否
脚轮重量	0.65kgs
测试标准	ISO22883

优势简览

滚动顺畅	● ● ● ● ○
静音表现	● ● ● ● ○
保护地板	● ● ● ● ●

脚轮外观尺寸2D图档

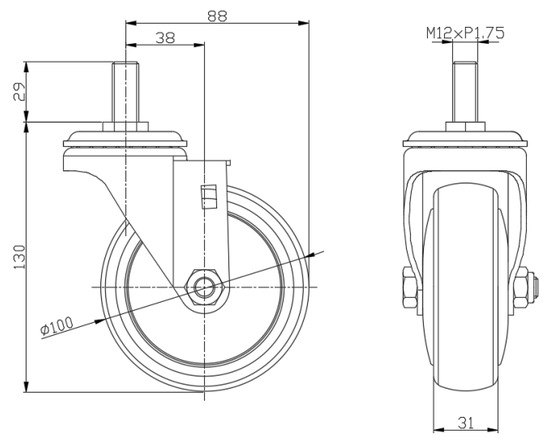

丝扣外观尺寸2D图档

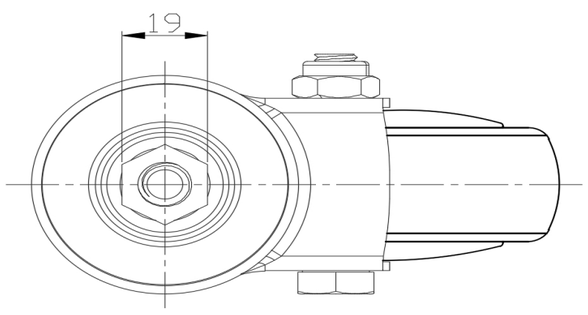

* 对公制和英制规格之间有任何偏差疑虑，请以公制规格为主。

© 版权所有 2025 得胜上好轮 www.dersheng.com