产品数据表

1139 39系列美规脚架系列

WMRC轮 (透明) 轮径 × 轮宽 100 x 31mm

EAN

YJ-11390400072013

活动式脚轮，底板铆合冲压脚架—高级孔
表面镀锌，底板式（4T）安装装置
加强型热可塑性塑料轮芯、轮面
轮子轴承—精密滚珠。

轮面：热塑性塑料（PA6）
轮芯：热塑性塑料（PA6）

产品说明仅供参考一切以实体产品为主

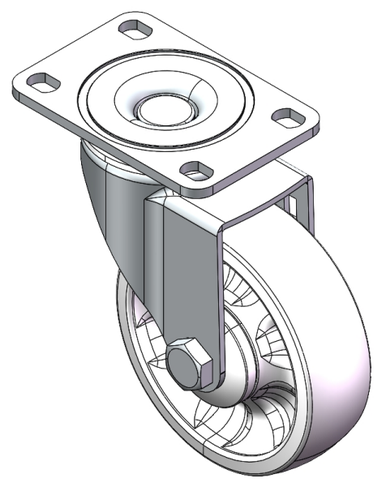

图片可能与原始产品有所落差

产品详细规格

◉ 公制 ○ 英制

轮径	100mm
轮宽	31mm
轮子轴承	搭配滚珠轴承的轮子
底板规格	95 x 65mm
底板孔距	75 x 45mm　高級孔
底板孔径	12 x 9mm
偏心距	38mm
旋转干涉	176mm
总高	130mm
旋转半径	88mm
硬度	75±5° Shore D
荷重(动态)	180kgs
荷重(静态)	270kgs
温度	-20°C to +80°C
脚架样式	活动
不锈钢	否
导电	否
抗静电	否
脚轮重量	0.77kgs
测试标准	ISO22883

优势简览

滚动顺畅	● ● ● ● ●
静音表现	● ● ○ ○ ○
保护地板	● ● ○ ○ ○

脚轮外观尺寸2D图档

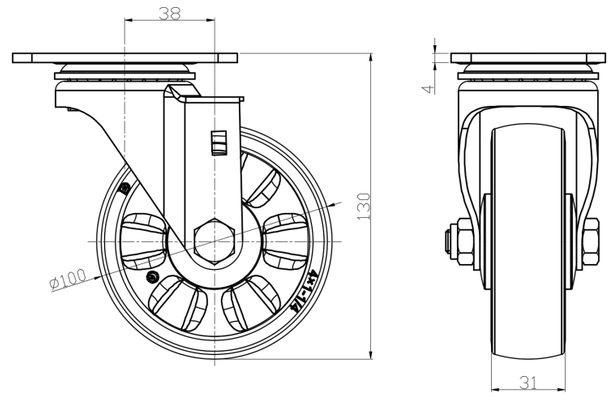

底板外观尺寸2D图档

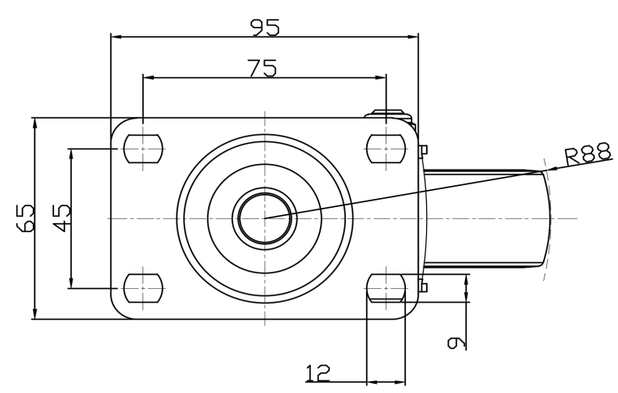

* 对公制和英制规格之间有任何偏差疑虑，请以公制规格为主。

© 版权所有 2025 得胜上好轮 www.dersheng.com