产品资料表

1139-1 高级底板系列

全效轮（珠光深灰色） 轮径 × 轮宽 75 x 31mm

EAN

YJ-11390300455153

活动式脚轮，牙心铆合冲压脚架—M12-P1.75
表面镀锌，丝扣式安装装置
聚丙烯轮芯、轮面
珠光深灰色，轮子轴承—精密滚珠。

轮面:聚丙烯
轮芯:聚丙烯

产品说明仅供参考一切以实体产品为主

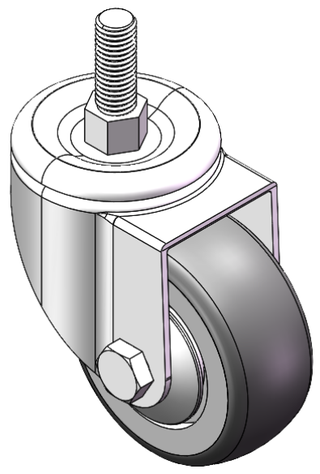

图片可能与原始产品有所落差

产品详细规格

◉ 公制 ○ 英制

轮径	75mm
轮宽	31mm
轮子轴承	搭配滚珠轴承的轮子
丝扣规格	M12-P1.75
丝扣长度	30mm
偏心距	30mm
旋转干涉	136mm
总高	109mm
旋转半径	68mm
硬度	72±5° Shore A
荷重(动态)	90kgs
荷重(静态)	135kgs
温度	-20°C to +60°C
脚架样式	活动
不锈钢	否
导电	否
抗静电	否
脚轮重量	0.48kgs
测试标准	ISO22883

优势简览

滚动顺畅	●●●●●
静音表现	●●●●●
保护地板	●●●●●

脚轮外观尺寸2D图档

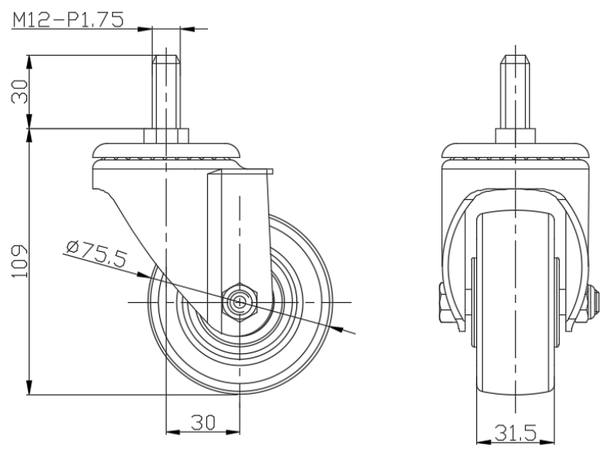

丝扣外观尺寸2D图档

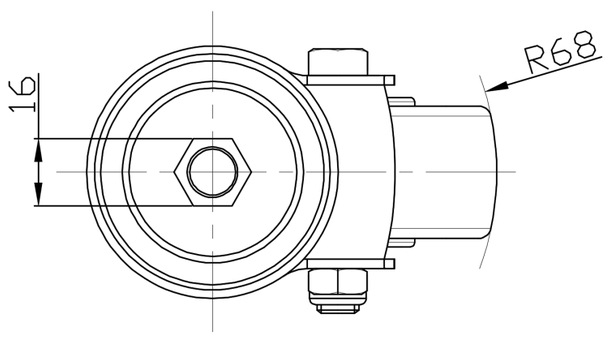

* 对公制和英制规格之间有任何偏差疑虑，请以公制规格为主。

© 版权所有 2025 得胜上好轮 www.dersheng.com