產品資料表

1139 39系列美規腳架系列

PPR輪（黑色） 輪徑 × 輪寬 75 x 31mm

EAN

YJ-11390300264024

配有雙煞式，鎖定係統的腳輪。底板鉚合沖壓腳架—高級孔 表面電著，底板式（4T）安裝裝置 耐衝擊聚丙烯輪芯，熱塑性彈性體（TPR）輪面輪面 （輪面增加熱塑收縮膜保護） 黑色，輪子軸承 — 精密滾珠。

輪面：熱塑性橡膠彈性體（TPR）
輪芯：採用優質耐衝擊聚丙烯

產品說明僅供參考一切以實體產品為主

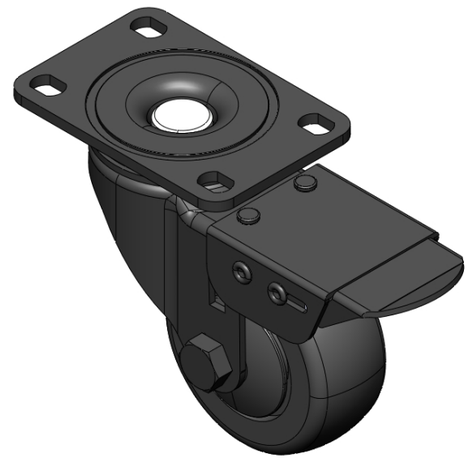

圖片可能與原始產品有所落差

產品詳細規格

◉ 公制 ○ 英制

輪徑	75mm
輪寬	31mm
輪子軸承	搭配滾珠軸承的輪子
底板規格	95 x 65mm
底板孔距	75 x 45mm
底板孔徑	12 x 9mm
偏心距	38mm
旋轉干涉	230mm
總高	105.5mm
旋轉半徑	115mm
硬度	82±5° Shore A
荷重(動態)	90kgs
荷重(靜態)	135kgs
溫度	-20°C to +60°C
腳架樣式	雙煞
不銹鋼	否
導電	否
抗靜電	否
腳輪重量	0.81kgs
測試標準	ISO22883

優勢簡覽

滾動順暢	●●●●○
靜音表現	●●●●○
保護地板	●●●●●

腳輪外觀尺寸2D圖檔

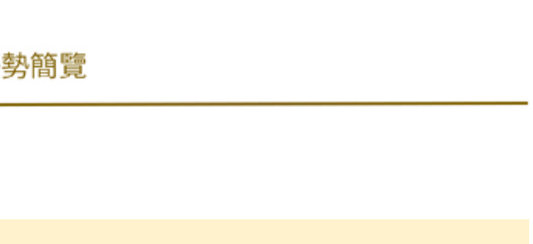

底板外觀尺寸2D圖檔

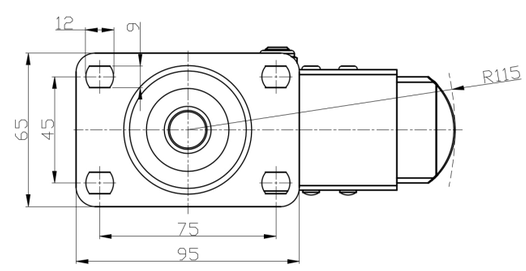

* 對公制和英制規格之間有任何偏差疑慮，請以公制規格為主。

© 版權所有 2025 得胜上好輪 www.dersheng.com