产品资料表

1139 39系列美规脚架系列

PPR轮（黑色） 轮径 × 轮宽 75 x 31mm

EAN

YJ-11390300262014



图片可能与原始产品有所落差

活动式脚轮，底板铆合冲压脚架—高级孔
表面电著，底板式（4T）安装装置
耐冲击聚丙烯轮芯，热塑性弹性体（TPR）轮面（轮面 增加热塑收缩膜保护）
黑色，轮子轴承 — 精密滚珠。

轮面：热塑性橡胶弹性体（TPR）
轮芯：採用优质耐冲击聚丙烯

产品说明仅供参考一切以实体产品为主

产品详细规格

◉ 公制 ○ 英制

轮径	75mm
轮宽	31mm
轮子轴承	搭配滚珠轴承的轮子
底板规格	95 x 65mm
底板孔距	75 x45mm
底板孔径	12 x 9mm
偏心距	38mm
旋转干涉	152mm
总高	105.5mm
旋转半径	76mm
硬度	82±5° Shore A
荷重(动态)	90kgs
荷重(静态)	135kgs
温度	-20°C to +60°C
脚架样式	活动
不锈钢	否
导电	否
抗静电	否
脚轮重量	0.67kgs
测试标准	ISO22883

优势简览

滚动顺畅	●●●●○
静音表现	●●●●○
保护地板	●●●●●

脚轮外观尺寸2D图档

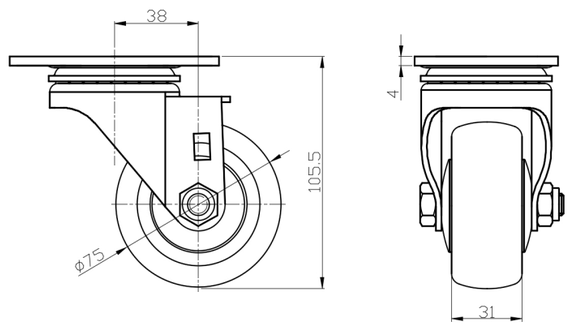

底板外观尺寸2D图档

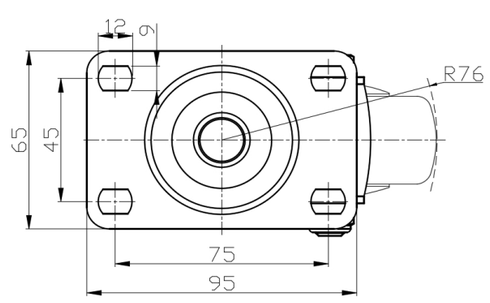

* 对公制和英制规格之间有任何偏差疑虑，请以公制规格为主。

© 版权所有 2025 得胜上好轮 www.dersheng.com