产品资料表

1139 39系列美规脚架系列

WMRC轮 (黑色) 轮径 × 轮宽 75 x 31mm

EAN

YJ-11390300076013

配有双煞式，锁定系统的脚轮。牙心铆合冲压脚架—3/8"-16
表面镀锌，丝扣式安装装置
加强型热可塑性塑料轮芯、轮面
黑色，轮子轴承—精密滚珠。

轮面：热塑性塑料（PA6）
轮芯：热塑性塑料（PA6）

产品说明仅供参考一切以实体产品为主

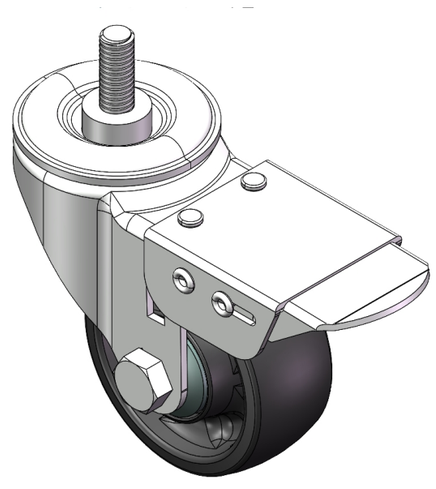

图片可能与原始产品有所落差

产品详细规格

◉ 公制 ○ 英制

轮径	75mm
轮宽	31mm
轮子轴承	搭配滚珠轴承的轮子
丝扣规格	3/8 " -16
丝扣长度	25mm
偏心距	38mm
旋转干涉	230mm
总高	105.5mm
旋转半径	115mm
硬度	75±5° Shore D
荷重(动态)	160kgs
荷重(静态)	240kgs
温度	-20°C to +80°C
脚架样式	双煞
不锈钢	否
导电	否
抗静电	否
脚轮重量	0.67kgs
测试标准	ISO22883

优势简览

滚动顺畅	● ● ● ● ●
静音表现	● ● ○ ○ ○
保护地板	● ● ○ ○ ○

脚轮外观尺寸2D图档

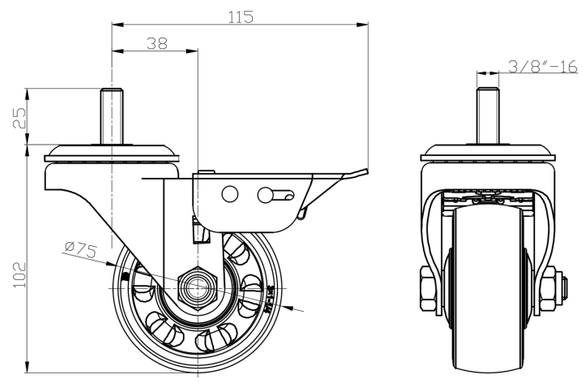

丝扣外观尺寸2D图档

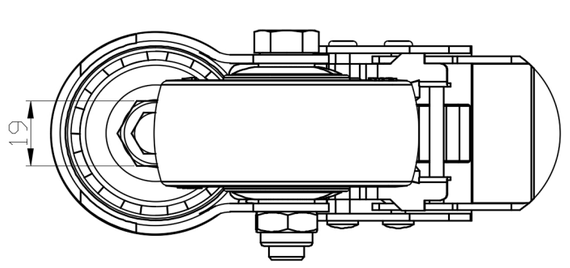

* 对公制和英制规格之间有任何偏差疑虑，请以公制规格为主。

© 版权所有 2025 得胜上好轮 www.dersheng.com