Bảng dữ liệu sản phẩm

1139 Series — SERIES 39 LOẠI CÀNG THÔNG DỤNG (Chuẩn Mỹ)

Bánh xe cao su Đường kính bánh xe × chiều rộng bánh xe 75 x 30mm

EAN

YJ-11390300065053

Bánh xe xoay, đế dập đinh tán ren - 3/8"-16
Hoàn thiện mạ kẽm, lắp ren
Lõi nhựa nhiệt dẻo, mặt lốp cao su đàn hồi chất lượng cao
Bánh xe - Hình ống

Bề mặt bánh xe: cao su đàn hồi chất lượng cao
Lõi bánh xe: Nhựa nhiệt dẻo (PA6)

Mô tả sản phẩm chỉ mang tính chất tham khảo. Sản phẩm thực tế sẽ được ưu tiên.

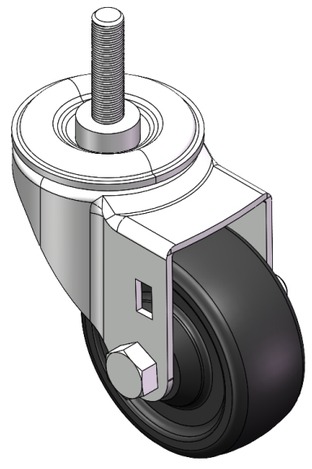

Hình ảnh có thể khác với sản phẩm gốc

Quy cách chi tiết sản phẩm

◉ đơn vị mét ○ đế quốc

Đường kính bánh xe	75mm
Chiều rộng bánh xe	30mm
vòng bi bánh xe	Bánh xe đi kèm với ống giữa
Thông số kỹ thuật của ren	3/8 " -16
độ dài ren	38mm
Độ lệch tâm	38mm
Sự can thiệp quay	152mm
Tổng chiều cao	102mm
Bán kính xoay	76mm
Độ cứng	80±5° Shore A
Tải trọng (động)	70kgs
Tải trọng (tĩnh)	105kgs
Nhiệt độ	-20°C to +120°C
Càng bánh xe	Xoay
Thép không gỉ	N/A
Dẫn điện	N/A
Chống tĩnh điện	N/A
Trọng lượng bánh xe đẩy	0.61kgs
Tiêu chuẩn kiểm nghiệm	ISO22883

Tổng quan ưu điểm

Độ di chuyển mượt mà	● ● ● ○ ○
Chế độ im lặng	● ● ● ● ○
Bảo vệ mặt sàn	● ● ● ● ○

Bản vẽ 2D kích thước bánh xe đẩy

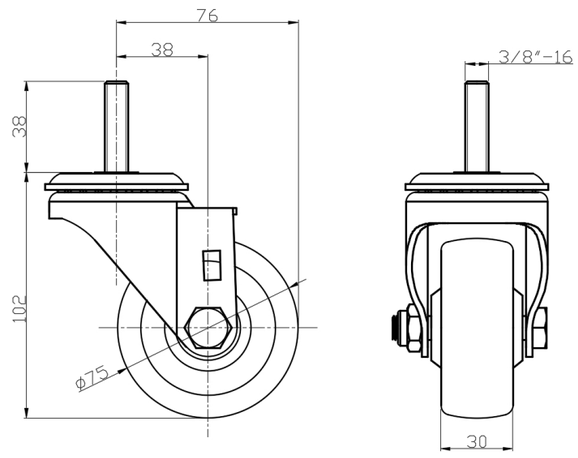

Bản vẽ 2D kích thước trục ren

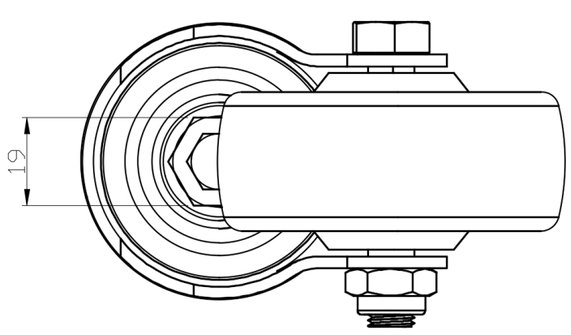

* Nếu có bất kỳ sai lệch nào giữa thông số hệ mét và thông số hệ inch, vui lòng tham khảo thông số hệ mét

© Bản quyền thuộc về 2025 DershengInternational www.dersheng.com