产品资料表

# 1129 醫療系列

全效轮（珠光深灰色） 轮径 × 轮宽 125 x 31mm

EAN

YJ-11290500451013

固定式脚轮，一体成型冲压脚架—医疗孔
表面镀锌，底板式安装装置
耐冲击聚丙烯轮芯，热塑性弹性体（TPR）轮面
珠光深灰色，轮子轴承 — 精密滚珠。

轮面：热塑性橡胶弹性体（TPR）
轮芯：採用优质耐冲击聚丙烯

产品说明仅供参考一切以实体产品为主

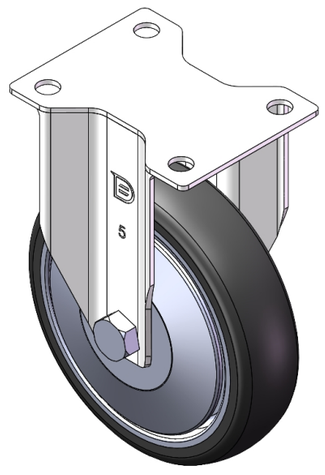

图片可能与原始产品有所落差

## 产品详细规格

◉ 公制 ○ 英制

| | |
|---|---|
| 轮径 | 125mm |
| 轮宽 | 31mm |
| 轮子轴承 | 搭配滚珠轴承的轮子 |
| 底板规格 | 96 x 75mm |
| 底板孔距 | 72.2 x 53.5mm |
| 底板孔径 | 10mm |
| 总高 | 162mm |
| 硬度 | 72±5° Shore A |
| 荷重(动态) | 147kgs |
| 荷重(静态) | 220.5kgs |
| 温度 | -20°C to +60°C |
| 脚架样式 | 固定 |
| 不锈钢 | 否 |
| 导电 | 否 |
| 抗静电 | 否 |
| 脚轮重量 | 0.67kgs |
| 测试标准 | ISO22883 |

## 优势简览

| | |
|---|---|
| 滚动顺畅 | ●●●●● |
| 静音表现 | ●●●●● |
| 保护地板 | ●●●●● |

## 脚轮外观尺寸2D图档

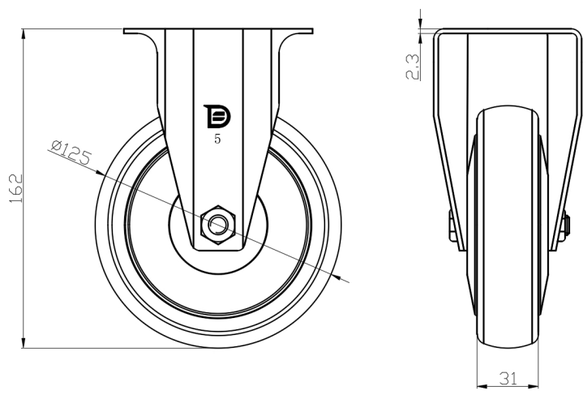


## 底板外观尺寸2D图档

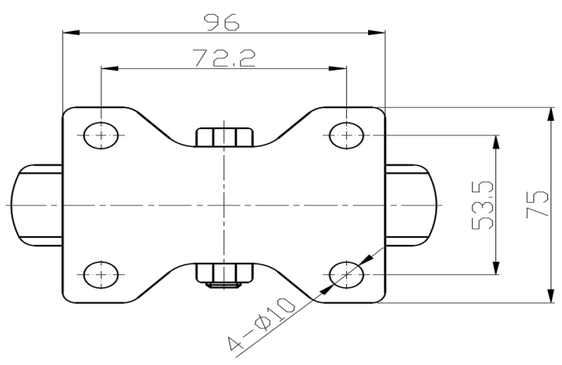


* 对公制和英制规格之间有任何偏差疑虑，请以公制规格为主。

© 版权所有 2025 得胜上好轮 www.dersheng.com