产品资料表

1129 醫療系列

MRC轮 (透明) 轮径 × 轮宽 125 x 35mm

EAN

YJ-11290500071033

固定式脚轮，一体成型冲压脚架—医疗孔
表面镀锌，底板式安装装置
热可塑性塑料轮芯、轮面
透明，轮子—中管式

轮面：热塑性塑料（PA6）
轮芯：热塑性塑料（PA6）

产品说明仅供参考一切以实体产品为主

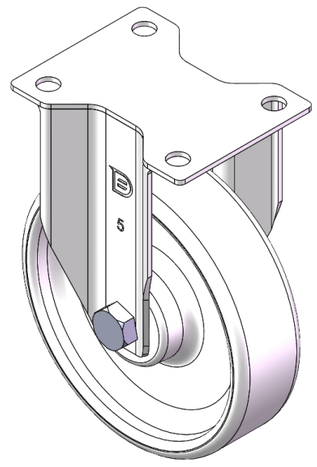

图片可能与原始产品有所落差

产品详细规格

◉ 公制 ○ 英制

轮径	125mm
轮宽	35mm
轮子轴承	搭配中管的轮子
底板规格	95 x 75mm
底板孔距	72.2 x 53.5mm
底板孔径	10mm
总高	162mm
硬度	75±5° Shore D
荷重(动态)	250kgs
荷重(静态)	375kgs
温度	-20°C to +80°C
脚架样式	固定
不锈钢	否
导电	否
抗静电	否
脚轮重量	0.61kgs
测试标准	ISO22883

优势简览

滚动顺畅	●●●●●
静音表现	●●○○○
保护地板	●●○○○

脚轮外观尺寸2D图档

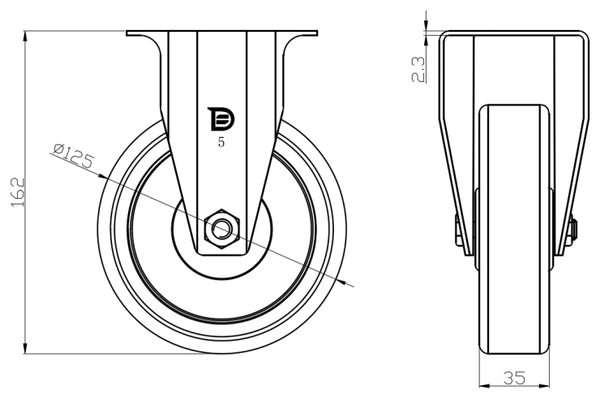

底板外观尺寸2D图档

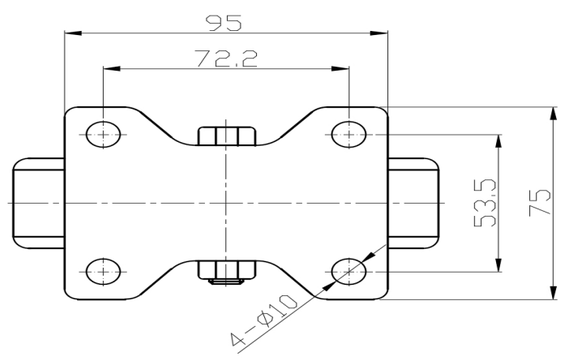

* 对公制和英制规格之间有任何偏差疑虑，请以公制规格为主。

© 版权所有 2025 得胜上好轮 www.dersheng.com