產品資料表

1124 DF型系列

PU輪(紅弧) 輪徑 × 輪寬 200 × 50mm

EAN

YJ-11240800334113

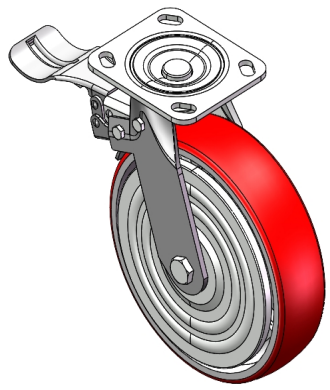

配有中煞、鎖定系統的腳輪。底板鉚合沖壓腳架 —D 型孔 表面鍍鋅，底板式（4.5T）安裝裝置 鑄鐵製輪芯，高品質聚氨酯輪面 銑紅色，輪子軸承—精密滾珠。

輪面：高品質聚氨酯製成
輪芯：鑄鐵芯

產品說明僅供參考一切以實體產品為主

圖片可能與原始產品有所落差

產品詳細規格

◉ 公制 ○ 英制

輪徑	200mm
輪寬	50mm
輪子軸承	搭配滾珠軸承的輪子
底板規格	115 x 100mm
底板孔距	85 x 70mm
底板孔徑	20 x 11mm
偏心距	45mm
旋轉干涉	334mm
總高	240mm
旋轉半徑	167mm
硬度	93±5° Shore A
荷重(動態)	400kgs
荷重(靜態)	600kgs
溫度	-20°C to +70°C
腳架樣式	後煞
不銹鋼	否
導電	否
抗靜電	否
腳輪重量	5.04kgs

優勢簡覽

滾動順暢	●●●○○
靜音表現	●●●●○
保護地板	●●●●○

腳輪外觀尺寸2D圖檔

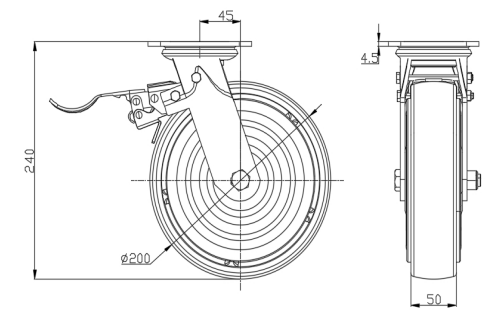

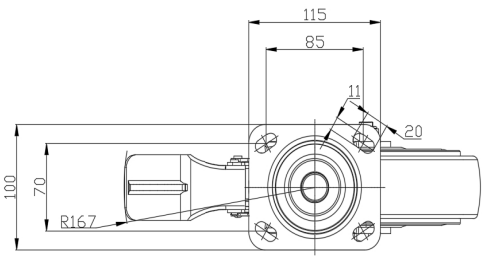

* 對公制和英制規格之間有任何偏差疑慮，請以公制規格為主。

© 版權所有 2026 得胜上好輪 www.dersheng.com