产品资料表

1124 DF型系列

铣轮 轮径 × 轮宽 93 x 28mm

EAN

YJ-11240400141013

固定式脚轮，焊接钢板架 —D 型孔
表面镀锌，底板式（4.5T）安装装置
铸铁轮芯、轮面
黑色，轮子轴承—精密滚珠。

轮面：铸铁
轮芯：铸铁

产品说明仅供参考一切以实体产品为主

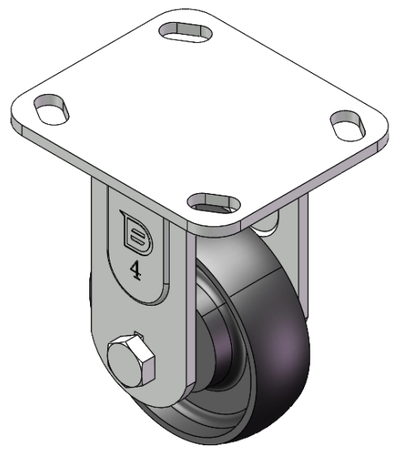

图片可能与原始产品有所落差

产品详细规格

◉ 公制 ○ 英制

轮径	93mm
轮宽	28mm
轮子轴承	搭配滚珠轴承的轮子
底板规格	115 x 100mm
底板孔距	85 x 70mm
底板孔径	20 x 11mm
总高	138.5mm
硬度	° Shore A
荷重(动态)	175kgs
荷重(静态)	262.5kgs
温度	-20°C to +250°C
脚架样式	固定
不锈钢	否
导电	否
抗静电	否
脚轮重量	1.49kgs
测试标准	ISO22883

优势简览

滚动顺畅	● ● ● ● ●
静音表现	● ○ ○ ○ ○
保护地板	● ○ ○ ○ ○

脚轮外观尺寸2D图档

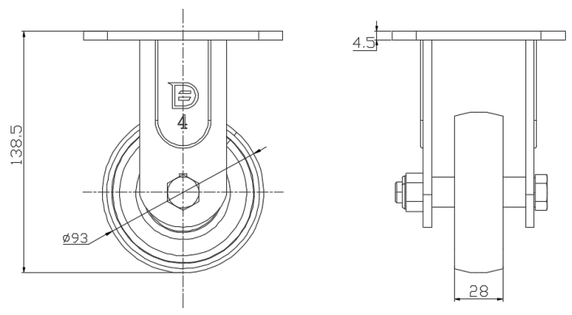

底板外观尺寸2D图档

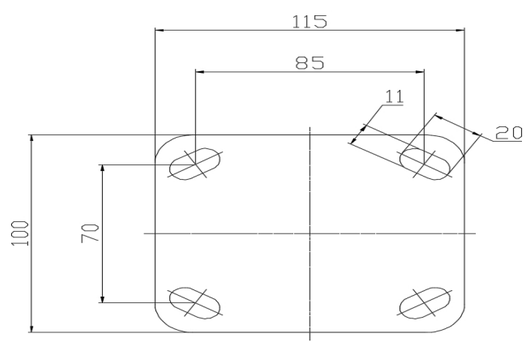

* 对公制和英制规格之间有任何偏差疑虑，请以公制规格为主。

© 版权所有 2025 得胜上好轮 www.dersheng.com