Tờ thông tin sản phẩm

1121 Series — SERIES 25

Bánh cao su (Đường kính × Độ rộng 40×17mm)

EAN

YJ-11210150065093

Bánh xe di động, chân đế ren dập khuôn—3/8"-16 răng
Bề mặt mạ kẽm, thiết bị lắp đặt ren
Lõi bánh xe bằng nhựa nhiệt dẻo, bề mặt bánh xe bằng cao su đàn hồi chất lượng cao
Màu đen, bánh xe—loại ống trung tâm.

Bề mặt bánh xe: Cao su đàn hồi chất lượng cao
Lõi bánh xe: Nhựa nhiệt dẻo (PA6)

Mô tả sản phẩm chỉ mang tính chất tham khảo. Sản phẩm thực tế sẽ được ưu tiên.

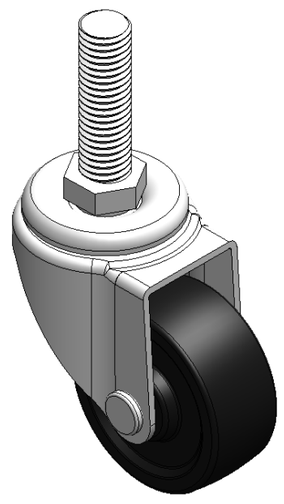

Hình ảnh có thể khác với sản phẩm gốc

Quy cách chi tiết sản phẩm

◉ đơn vị mét ○ đế quốc

Đường kính bánh xe	40mm
Chiều rộng bánh xe	17mm
vòng bi bánh xe	Bánh xe đi kèm với ống giữa
Thông số kỹ thuật của ren	3/8 " -16牙
độ dài ren	34mm
Độ lệch tâm	18.5mm
Sự can thiệp quay	77mm
Tổng chiều cao	60mm
Bán kính xoay	38.5mm
Độ cứng	80±5° Shore A
Tải trọng (động)	20kgs
Tải trọng (tĩnh)	30kgs
Nhiệt độ	-20°C to +120°C
Càng bánh xe	Xoay
Thép không gỉ	N/A
Dẫn điện	N/A
Chống tĩnh điện	N/A
Trọng lượng bánh xe đẩy	0.13kgs
Tiêu chuẩn kiểm nghiệm	ISO22883

Tổng quan ưu điểm

Độ di chuyển mượt mà	● ● ● ○ ○
Chế độ im lặng	● ● ● ● ○
Bảo vệ mặt sàn	● ● ● ● ○

Bản vẽ 2D kích thước bánh xe đẩy

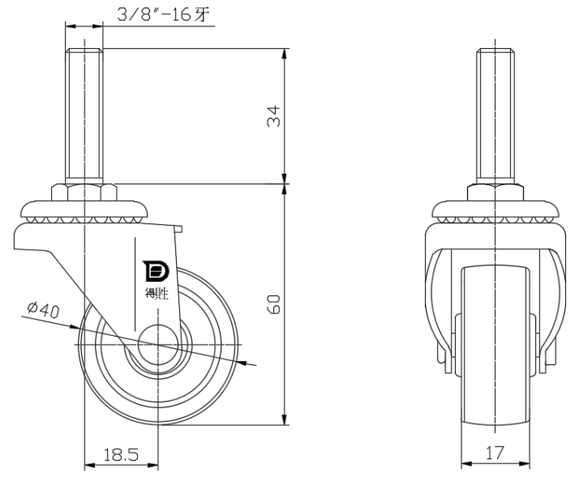

Bản vẽ 2D kích thước trục ren

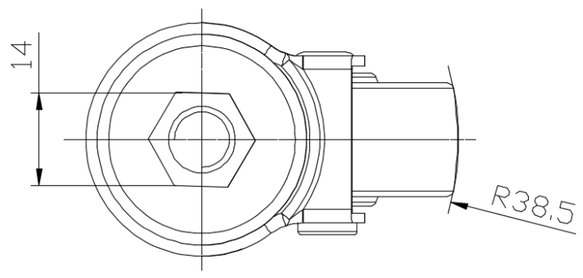

* Nếu có bất kỳ sai lệch nào giữa thông số hệ mét và thông số hệ inch, vui lòng tham khảo thông số hệ mét

© Bản quyền thuộc về 2026 DershengInternational www.dersheng.com