产品资料表

1121 25系列

橡胶轮 轮径 x 轮宽 40 x 17 mm

EAN

YJ-11210150065043

活动式脚轮，牙心铆合冲壓腳架—M10-P1.5
表面镀锌，丝扣式安装装置
热可塑性塑料轮芯，高品质的弹力橡胶轮面
黑色，轮子—中管式。

轮面：高品质的弹力橡胶
轮芯：热塑性塑料（PA6）

产品说明仅供参考一切以实体产品为主

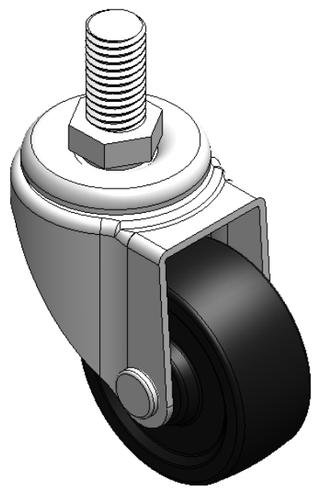

图片可能与原始产品有所落差

产品详细规格

◉ 公制 ○ 英制

轮径	40mm
轮宽	17mm
轮子轴承	搭配中管的轮子
丝扣规格	M10-P1.5
丝扣长度	19mm
偏心距	18.5mm
旋转干涉	77mm
总高	60mm
旋转半径	38.5mm
硬度	80±5° Shore A
荷重(动态)	20kgs
荷重(静态)	30kgs
温度	-20°C to +120°C
脚架样式	活动
不锈钢	否
导电	否
抗静电	否
脚轮重量	0.12kgs
测试标准	ISO22883

优势简览

滚动顺畅	● ● ● ○ ○
静音表现	● ● ● ● ○
保护地板	● ● ● ● ○

脚轮外观尺寸2D图档

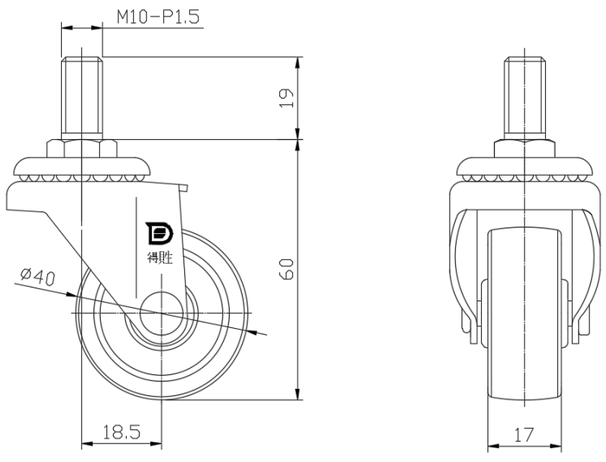

丝扣外观尺寸2D图档

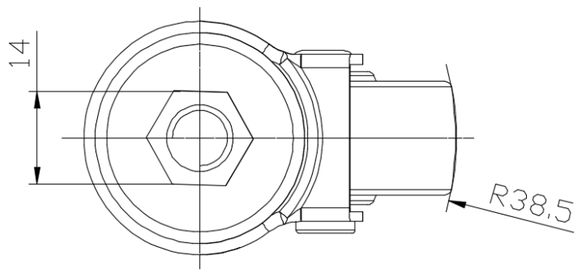

* 对公制和英制规格之间有任何偏差疑虑，请以公制规格为主。

© 版权所有 2026 得胜上好轮 www.dersheng.com