產品數據表

1121 25系列

橡膠輪 輪徑 × 輪寬 40×17mm

EAN

YJ-11210150065043

活動式腳輪，牙心鉚合沖壓腳架—M10-P1.5
表面鍍鋅，絲扣式安裝裝置
熱可塑性塑膠輪芯，高品質的彈性橡膠輪面
黑色，輪子—中管式。

輪面：高品質的彈性橡膠
輪芯：熱塑性塑膠（PA6）

產品說明僅供參考一切以實體產品為主

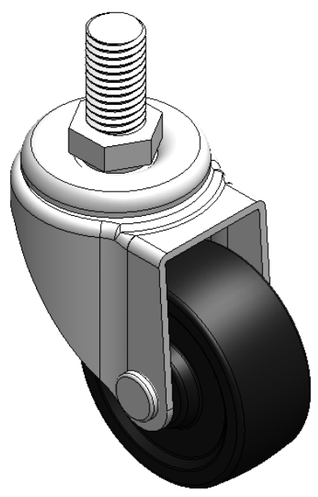

圖片可能與原始產品有所落差

產品詳細規格

◉ 公制 ○ 英制

輪徑	40mm
輪寬	17mm
輪子軸承	搭配中管的輪子
絲扣規格	M10-P1.5
絲扣長度	19mm
偏心距	18.5mm
旋轉干涉	77mm
總高	60mm
旋轉半徑	38.5mm
硬度	80±5° Shore A
荷重(動態)	20kgs
荷重(靜態)	30kgs
溫度	-20°C to +120°C
腳架樣式	活動
不銹鋼	否
導電	否
抗靜電	否
腳輪重量	0.12kgs
測試標準	ISO22883

優勢簡覽

滾動順暢	● ● ● ○ ○
靜音表現	● ● ● ● ○
保護地板	● ● ● ● ○

腳輪外觀尺寸2D圖檔

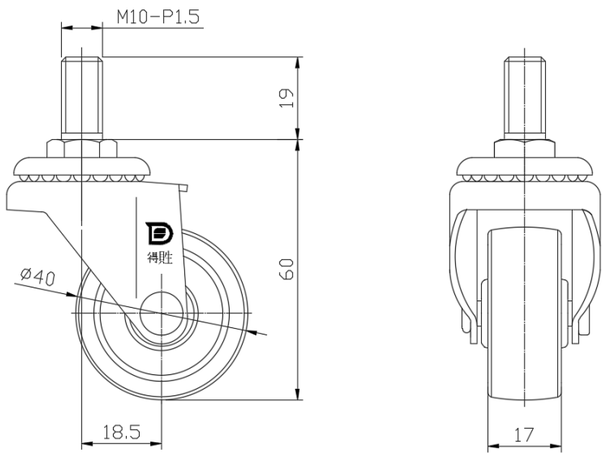

絲扣外觀尺寸2D圖檔

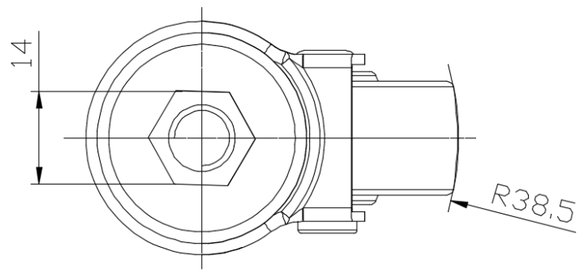

* 對公制和英制規格之間有任何偏差疑慮，請以公制規格為主。

© 版權所有 2026 得胜上好輪 www.dersheng.com