產品數據表

1117 藍架系列

防爆輪 輪徑 × 輪寬 208 x53.5 mm

YJ-11170800434021

配有中煞式、锁定系统的脚轮。底板铆合冲压脚架
表面烤蓝漆，底板式（5T）安装装置
Q235轮毂，高品质的弹力橡胶轮面
黑色，轮子轴承—铬钢新珠。

轮面：高品质的弹力橡胶
轮芯：铁芯

產品說明僅供參考一切以實體產品為主

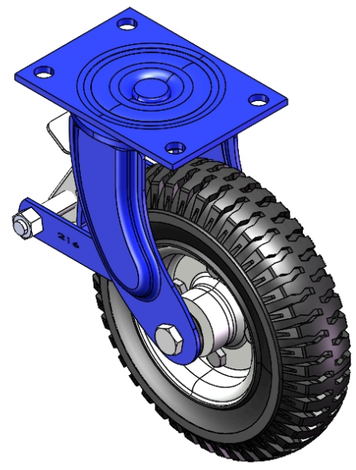

圖片可能與原始產品有所落差

產品詳細規格

◉ 公制 ○ 英制

輪徑	208mm
輪寬	53.5mm
輪子軸承	搭配滾珠軸承的輪子
底板規格	144 x 105mm
底板孔距	120 x 75mm
底板孔徑	13mm
偏心距	63mm
旋轉干涉	334mm
總高	248mm
旋轉半徑	167mm
硬度	75±5° Shore D
荷重(動態)	150kgs
荷重(靜態)	225kgs
溫度	-20°C to +80°C
腳架樣式	後煞
不銹鋼	否
導電	否
抗靜電	否
腳輪重量	4.33kgs
測試標準	ISO22883

優勢簡覽

滾動順暢	●●●●●
靜音表現	●●○○○
保護地板	●●○○○

腳輪外觀尺寸2D圖檔

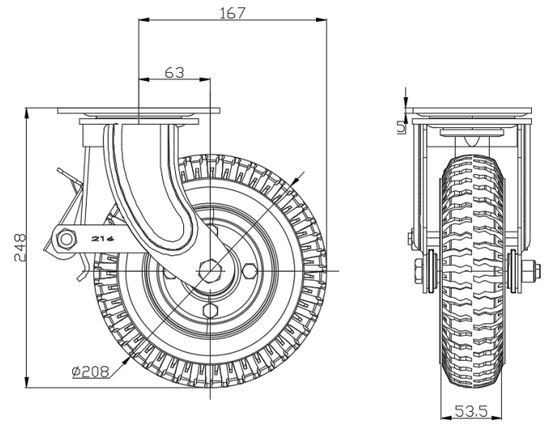

底板外觀尺寸2D圖檔

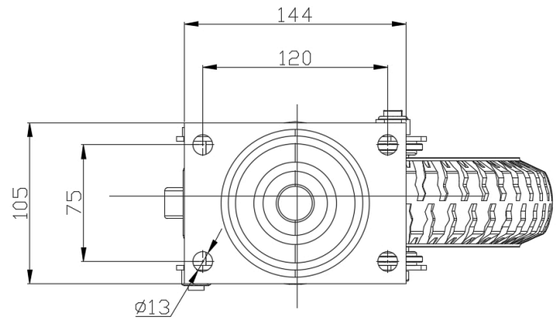

* 對公制和英制規格之間有任何偏差疑慮，請以公制規格為主。

© 版權所有 2026 得胜上好輪 www.dersheng.com