产品资料表

1117 蓝架系列

风硬轮(黑色) 轮径 × 轮宽 200 x 53mm

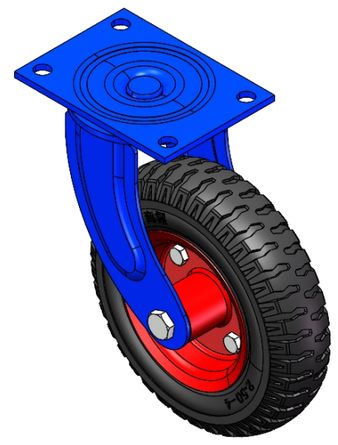

图片可能与原始产品有所落差

YJ-11170800022031

活动式脚轮，底板铆合冲压脚架
表面烤蓝漆，底板式（5T）安装装置
铁制轮芯，高品质的弹力橡胶轮面,胶料有足够的耐压 性和耐磨性
黑色，轮子轴承—精密滚珠。

轮面：高品质的弹力橡胶
轮芯：铁芯

产品说明仅供参考一切以实体产品为主

产品详细规格

◉ 公制 ○ 英制

轮径	200mm
轮宽	53mm
轮子轴承	搭配滚珠轴承的轮子
底板规格	144 x 105mm
底板孔距	120 x 75mm
底板孔径	13mm
偏心距	63mm
旋转干涉	326mm
总高	244mm
旋转半径	163mm
硬度	75±5° Shore A
荷重(动态)	120kgs
荷重(静态)	180kgs
温度	-20°C to +70°C
脚架样式	活动
不锈钢	否
导电	否
抗静电	否
脚轮重量	5.45kgs
测试标准	ISO22883

优势简览

滚动顺畅	●●●●○
静音表现	●●●●●
保护地板	●●●●●

脚轮外观尺寸2D图档

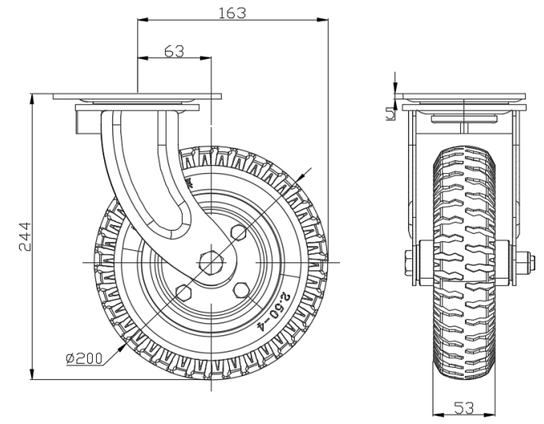

底板外观尺寸2D图档

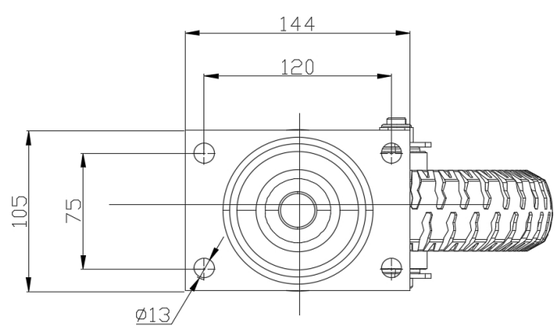

* 对公制和英制规格之间有任何偏差疑虑，请以公制规格为主。

© 版权所有 2025 得胜上好轮 www.dersheng.com