產品數據表

# 1111 高級系列

經典PPR輪（珠光深灰色） 輪徑 × 輪寬 100 x 31mm

EAN

YJ-11110400262013

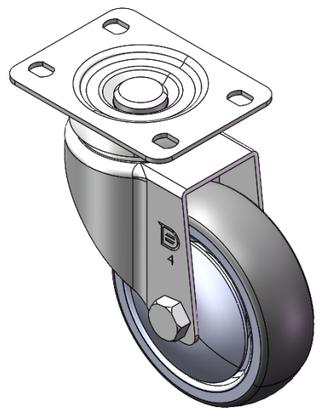

活動式腳輪，底板鉚合沖壓腳架—高級孔 表面鍍鋅，底板式安裝裝置 耐衝擊聚丙烯輪芯，熱塑性彈性體（TPR）輪面 珠光深灰色，輪子軸承 — 精密滾珠。

輪面：熱塑性橡膠彈性體（TPR）
輪芯：採用優質耐衝擊聚丙烯

產品說明僅供參考一切以實體產品為主

圖片可能與原始產品有所落差

## 產品詳細規格

◉ 公制 ○ 英制

| | |
|---|---|
| 輪徑 | 100mm |
| 輪寬 | 31mm |
| 輪子軸承 | 搭配滾珠軸承的輪子 |
| 底板規格 | 95 x 72.5mm |
| 底板孔距 | 75 x 45mm |
| 底板孔徑 | 11.3 x 8.8mm |
| 偏心距 | 43mm |
| 旋轉干涉 | 190mm |
| 總高 | 137mm |
| 旋轉半徑 | 95mm |
| 硬度 | 82±5° Shore A |
| 荷重(動態) | 100kgs |
| 荷重(靜態) | 150kgs |
| 溫度 | -20°C to +60°C |
| 腳架樣式 | 活動 |
| 不銹鋼 | 否 |
| 導電 | 否 |
| 抗靜電 | 否 |
| 腳輪重量 | 0.77kgs |
| 測試標準 | ISO22883 |

## 優勢簡覽

| | |
|---|---|
| 滾動順暢 | ●●●●○ |
| 靜音表現 | ●●●●○ |
| 保護地板 | ●●●●● |

## 腳輪外觀尺寸2D圖檔

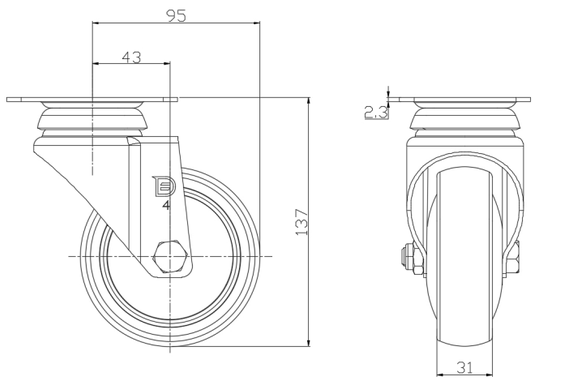


## 底板外觀尺寸2D圖檔

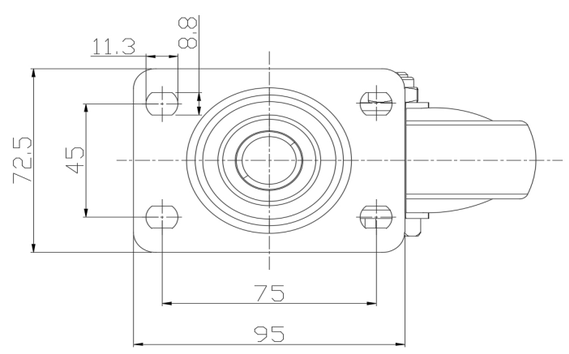


* 對公制和英制規格之間有任何偏差疑慮，請以公制規格為主。

© 版權所有 2025 得胜上好輪 www.dersheng.com