产品资料表

1111 高级系列

电木轮（黑色） 轮径 × 轮宽 100 x 34mm

EAN

YJ-11110400252013

活动式脚轮，底板铆合冲压脚架—高级孔
表面镀锌，底板式安装装置
浸软织物的压缩合成树脂轮芯、轮面
黑色，轮子—中管式。

轮面：浸软织物的压缩合成树脂
轮芯：浸软织物的压缩合成树脂

产品说明仅供参考一切以实体产品为主

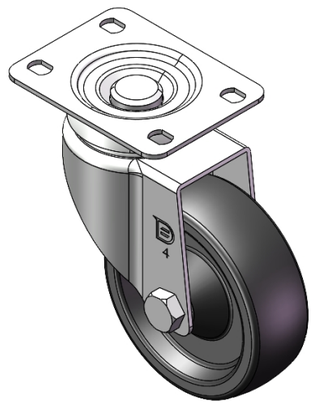

图片可能与原始产品有所落差

产品详细规格

◉ 公制 ○ 英制

轮径	100mm
轮宽	34mm
轮子轴承	搭配中管的轮子
底板规格	95 x 72.5mm
底板孔距	75 x 45mm
底板孔径	11.3 x 8.8mm
偏心距	43mm
旋转干涉	190mm
总高	137mm
旋转半径	95mm
硬度	80±5° Shore D
荷重(动态)	135kgs
荷重(静态)	202.5kgs
温度	-20°C to +150°C
脚架样式	活动
不锈钢	否
导电	否
抗静电	否
脚轮重量	0.86kgs
测试标准	ISO22883

优势简览

滚动顺畅	● ● ● ● ●
静音表现	● ● ○ ○ ○
保护地板	● ● ○ ○ ○

脚轮外观尺寸2D图档

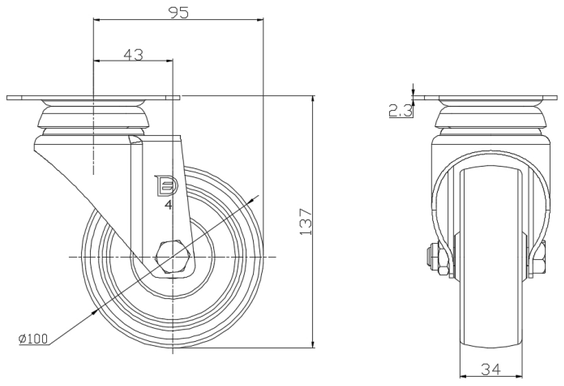

底板外观尺寸2D图档

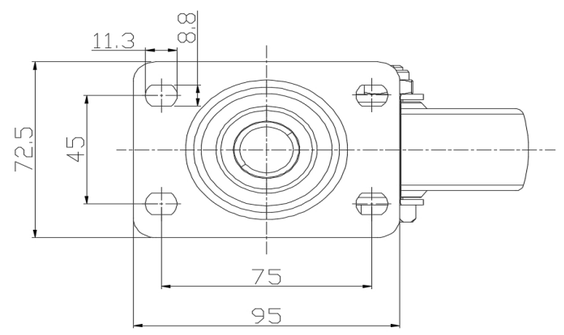

* 对公制和英制规格之间有任何偏差疑虑，请以公制规格为主。

© 版权所有 2025 得胜上好轮 www.dersheng.com