产品资料表

# 1110-YOYO 优优轮系列

优优轮片（黑深灰） 轮径 × 轮宽 100 x 22mm

EAN

YJ-11100400245013

活动式脚轮，牙心铆合注塑轮架—M8-P1.75
聚丙烯增强料轮架，丝扣式安装装置
聚丙烯(PP)轮芯，聚氯乙烯(PVC)轮面
黑深灰色，轮子轴承—精密滚珠。

轮面：PVC 聚氯乙烯
轮芯：PP 聚丙烯

产品说明仅供参考一切以实体产品为主

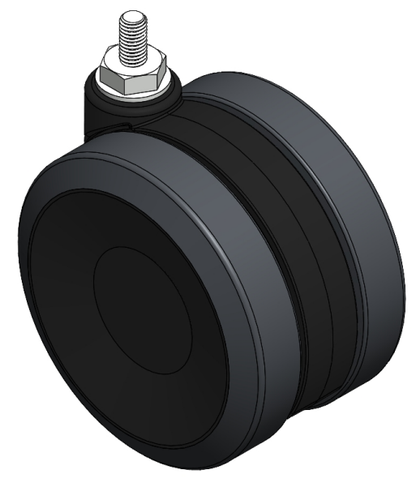

图片可能与原始产品有所落差

## 产品详细规格

◉ 公制 ○ 英制

| | |
|---|---|
| 轮径 | 100mm |
| 轮宽 | 68mm |
| 轮子轴承 | 搭配滚珠轴承的轮子 |
| 丝扣规格 | M8-P1.75 |
| 丝扣长度 | 15mm |
| 偏心距 | 32mm |
| 旋转干涉 | 176mm |
| 总高 | 108.5mm |
| 旋转半径 | 88mm |
| 硬度 | 95±5° Shore A |
| 荷重(动态) | 100kgs |
| 荷重(静态) | 150kgs |
| 温度 | -20°C to +60°C |
| 脚架样式 | 活动 |
| 不锈钢 | 否 |
| 导电 | 否 |
| 抗静电 | 否 |
| 脚轮重量 | 0.48kgs |
| 测试标准 | ISO22883 |

## 优势简览

| | |
|---|---|
| 滚动顺畅 | ●●●●● |
| 静音表现 | ●●●●● |
| 保护地板 | ●●●●● |

## 脚轮外观尺寸2D图档

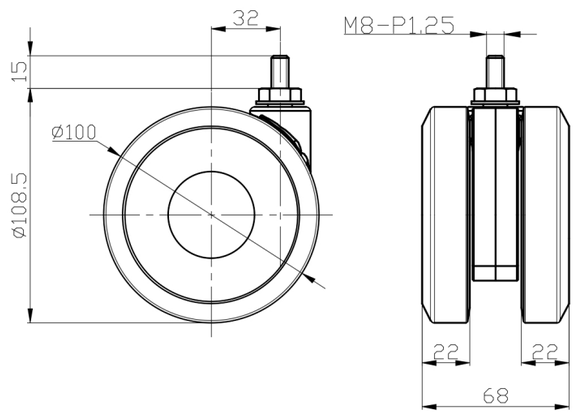


## 丝扣外观尺寸2D图档

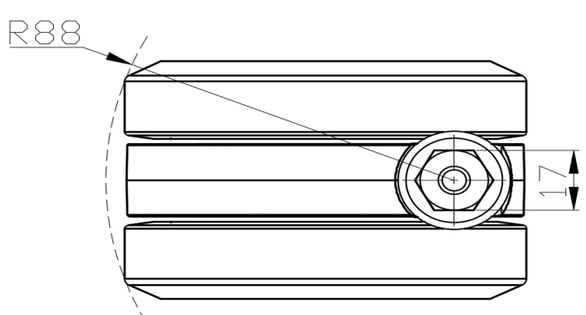


\

* 对公制和英制规格之间有任何偏差疑虑，请以公制规格为主。

© 版权所有 2025 得胜上好轮 www.dersheng.com