Bảng dữ liệu sản phẩm

1110-2 Series — BÁNH XE NỘI THẤT

Bánh xe tinh thạch (đen trong suốt) , đường kính × chiều rộng bánh xe 64 × 23.5mm

EAN

YJ-11100250955014

Bánh xe xoay, đế dập đinh tán ren—M8-P1.25
Mạ điện bề mặt, lắp ren
Lõi polypropylen, mặt lốp polyurethane chất lượng cao
Vòng bi bánh xe màu đen trong mờ—vòng bi chính xác.

Bề mặt bánh xe: polyurethane chất lượng cao
Lõi bánh xe: Polypropylene

Mô tả sản phẩm chỉ mang tính chất tham khảo. Sản phẩm thực tế sẽ được ưu tiên.

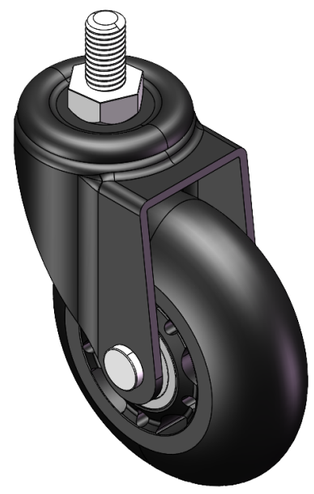

Hình ảnh có thể khác với sản phẩm gốc

Quy cách chi tiết sản phẩm

◉ đơn vị mét ○ đế quốc

Đường kính bánh xe	64mm
Chiều rộng bánh xe	23.5mm
vòng bi bánh xe	Bánh xe trang bị vòng bi bi
Thông số kỹ thuật của ren	M8-P1.25
độ dài ren	15mm
Độ lệch tâm	21mm
Sự can thiệp quay	106mm
Tổng chiều cao	83mm
Bán kính xoay	53mm
Độ cứng	80±5° Shore A
Tải trọng (động)	40kgs
Tải trọng (tĩnh)	60kgs
Nhiệt độ	-20°C to +70°C
Càng bánh xe	Xoay
Thép không gỉ	N/A
Dẫn điện	N/A
Chống tĩnh điện	N/A
Trọng lượng bánh xe đẩy	0.18kgs
Tiêu chuẩn kiểm nghiệm	ISO22883

Tổng quan ưu điểm

Độ di chuyển mượt mà	● ● ● ● ●
Chế độ im lặng	● ● ● ● ●
Bảo vệ mặt sàn	● ● ● ● ●

Bản vẽ 2D kích thước bánh xe đẩy

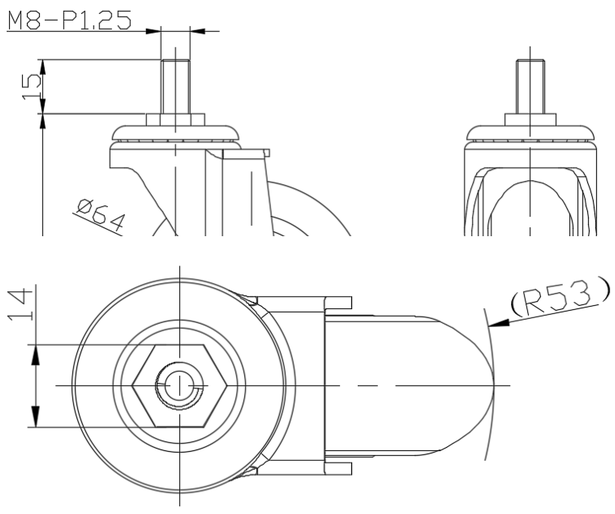

Bản vẽ 2D kích thước trục ren

Bản vẽ chỉ mang tính chất tham khảo có thể khác với sản phẩm thực tế.

* Nếu có bất kỳ sai lệch nào giữa thông số hệ mét và thông số hệ inch, vui lòng tham khảo thông số hệ mét

© Bản quyền thuộc về 2025 DershengInternational www.dersheng.com