产品资料表

1110-YOYO 优优轮系列

优优轮片（黑深灰） 轮径 × 轮宽 65 x 18mm

EAN

YJ-11100250247053

活动式脚轮，插心铆合注塑轮架—∅11x38L
聚丙烯增强料轮架，插心式安装装置
聚丙烯(PP)轮芯，聚氯乙烯(PVC)轮面
黑深灰色，轮子—中管式。

轮面：PVC 聚氯乙烯
轮芯：PP 聚丙烯

产品说明仅供参考一切以实体产品为主

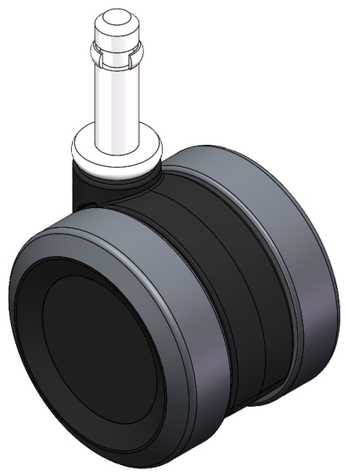

图片可能与原始产品有所落差

产品详细规格

◉ 公制 ○ 英制

轮径	65mm
轮宽	59mm
轮子轴承	搭配中管的轮子
插杆直径	11mm
插杆长度	38mm
偏心距	20mm
旋转干涉	118mm
总高	72mm
旋转半径	59mm
硬度	95±5° Shore A
荷重(动态)	45kgs
荷重(静态)	67.5kgs
温度	-20°C to +60°C
脚架样式	活动
不锈钢	否
导电	否
抗静电	否
脚轮重量	0.21kgs
测试标准	ISO22883

优势简览

滚动顺畅	●●●●●
静音表现	●●●●●
保护地板	●●●●●

脚轮外观尺寸2D图档

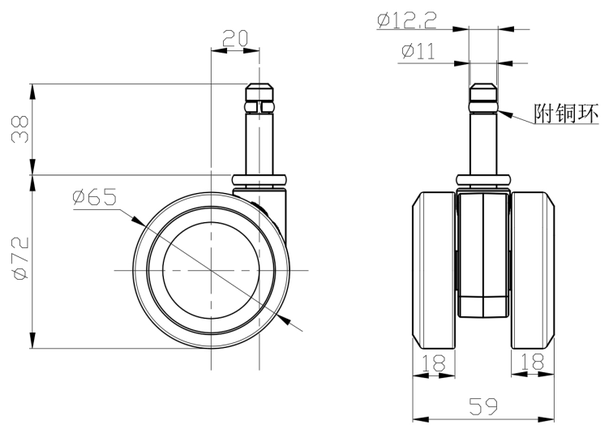

插杆外观尺寸2D图档

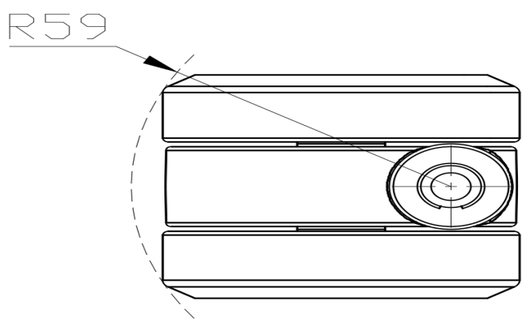

* 对公制和英制规格之间有任何偏差疑虑，请以公制规格为主。

© 版权所有 2025 得胜上好轮 www.dersheng.com