产品资料表

1110-2 家具水晶輪系列

水晶轮（黑透）轮径 × 轮宽 48×23.5 mm

EAN

YJ-11100200957014

活动式脚轮，插心铆合冲压脚架—Ø11x22L
表面电著，插心式安装装置，附铜扣
聚丙烯轮芯，高品质聚安酯轮面
黑透色，轮子轴承—精密滚珠。

轮面:高品质聚安酯
轮芯:聚丙烯

产品说明仅供参考一切以实体产品为主

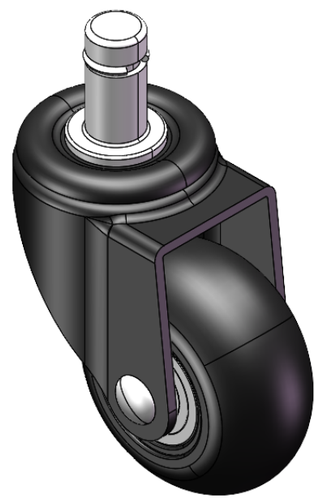

图片可能与原始产品有所落差

产品详细规格

◉ 公制 ○ 英制

轮径	48mm
轮宽	23.5mm
轮子轴承	搭配滚珠轴承的轮子
插杆直径	11mm
插杆长度	22mm
偏心距	20mm
旋转干涉	88mm
总高	68mm
旋转半径	44mm
硬度	80±5° Shore A
荷重(动态)	30kgs
荷重(静态)	45kgs
温度	-20°C to +70°C
脚架样式	活动
不锈钢	否
导电	否
抗静电	否
脚轮重量	0.17kgs
测试标准	ISO22883

优势简览

滚动顺畅	●●●●●
静音表现	●●●●●
保护地板	●●●●●

脚轮外观尺寸2D图档

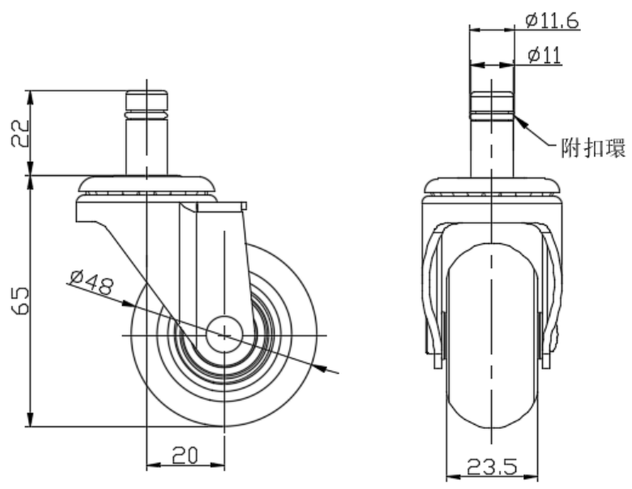

插杆外观尺寸2D图档

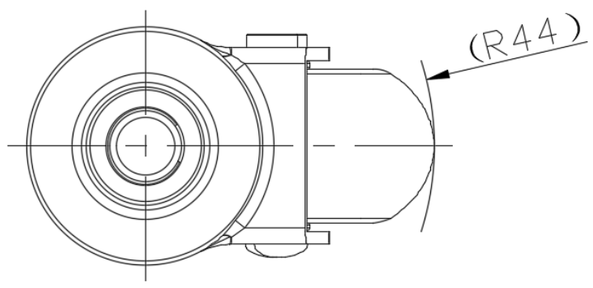

* 对公制和英制规格之间有任何偏差疑虑，请以公制规格为主。

© 版权所有 2025 得胜上好轮 www.dersheng.com