产品资料表

1109 美国轮系列

MRC 轮(黑)，轮径 × 轮宽为 75×45 mm

EAN

YJ-11090300054013

配有侧(轮)煞式，锁定系统的脚轮。底板铆合冲压脚架—高级 孔
表面镀锌，底板式安装装置
热可塑性塑料轮芯、轮面
黑色，轮子轴承—精密滚珠。

轮面:热塑性塑料（PA6)
轮芯:热塑性塑料（PA6)

产品说明仅供参考一切以实体产品为主

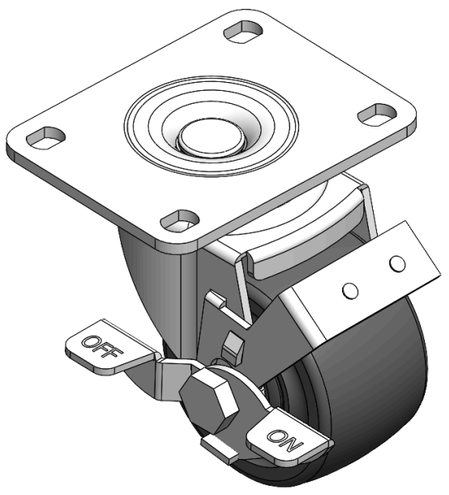

图片可能与原始产品有所落差

产品详细规格

◉ 公制 ○ 英制

轮径	75mm
轮宽	45mm
轮子轴承	搭配滚珠轴承的轮子
底板规格	104 x 80mm
底板孔距	81 x 59mm
底板孔径	12 x 9mm
偏心距	31mm
旋转干涉	174mm
总高	102mm
旋转半径	87mm
硬度	75±5° Shore D
荷重(动态)	300kgs
荷重(静态)	450kgs
温度	-20°C to +80°C
脚架样式	侧煞(单)
不锈钢	否
导电	否
抗静电	否
脚轮重量	1.1kgs
测试标准	ISO22883

优势简览

滚动顺畅	●●●●●
静音表现	●●○○○
保护地板	●●○○○

脚轮外观尺寸2D图档

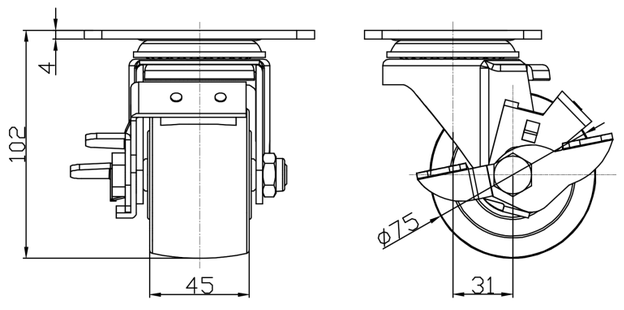

底板外观尺寸2D图档

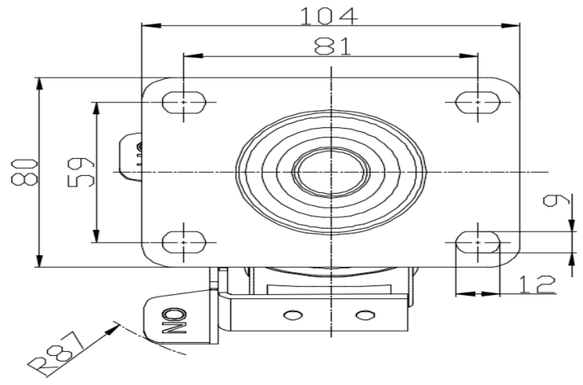

* 对公制和英制规格之间有任何偏差疑虑，请以公制规格为主。

© 版权所有 2026 得胜上好轮 www.dersheng.com